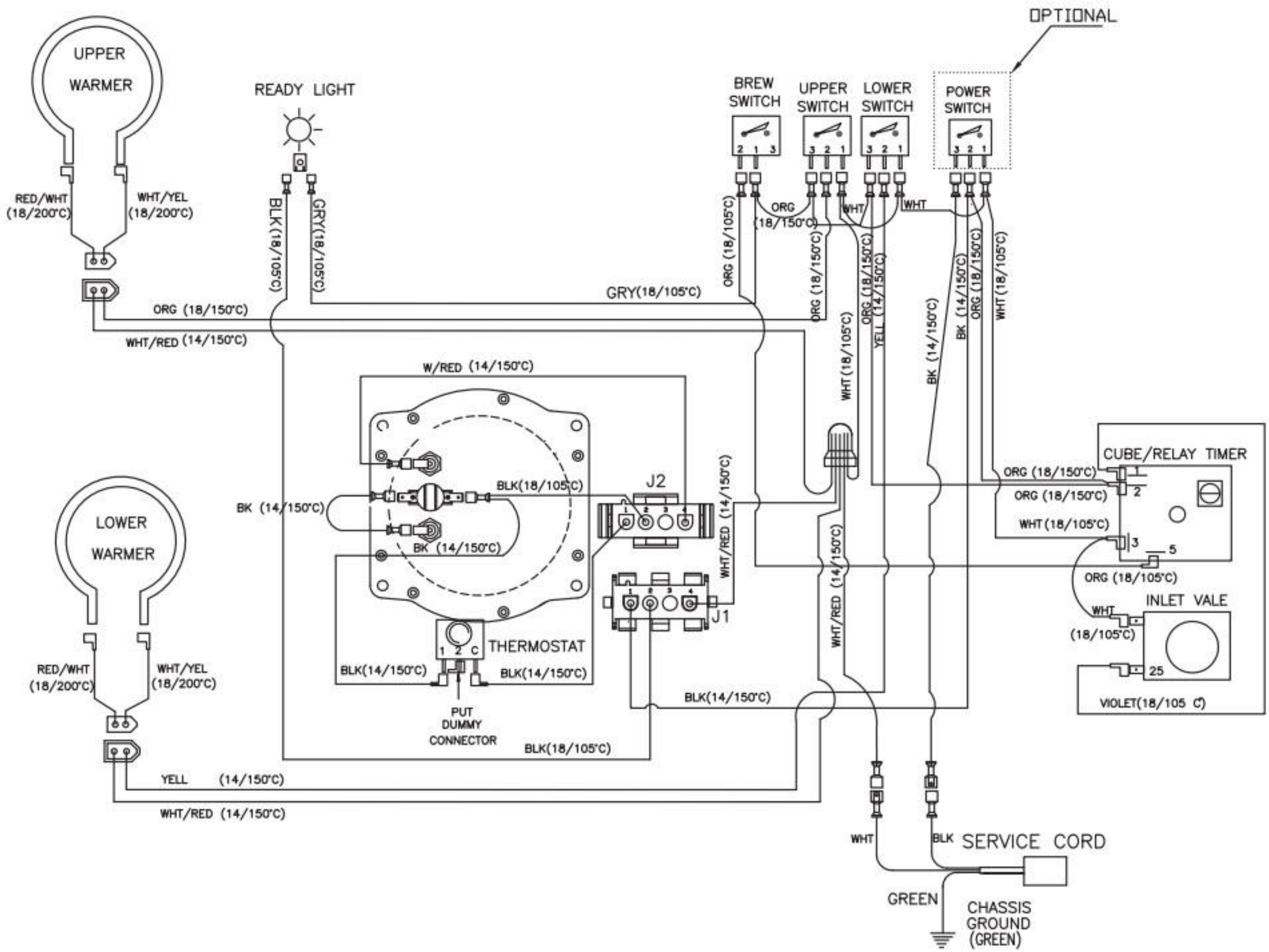
OPTIONAL
UPPER WARMER
READY LIGHT
BREW SWITCH
UPPER SWITCH
LOWER SWITCH
POWER SWITCH
RED/WHT (18/200°C)
WHT/YEL (18/200°C)
BLK(18/105°C)
GRY(18/105°C)
ORG (18/105°C)
ORG (18/150°C)
WHT
WHT
GRY(18/105°C)
ORG (18/150°C)
WHT/RED (14/150°C)
ORG (18/150°C)
ORG (18/150°C)
YELL (14/150°C)
WHT (18/105°C)
BK (14/150°C)
BK (14/150°C)
ORG (18/150°C)
WHT (18/105°C)
W/RED (14/150°C)
CUBE/RELAY TIMER
ORG (18/150°C)
ORG (18/150°C)
WHT (18/105°C)
BLK(18/105°C)
J2
BK (14/150°C)
BK (14/150°C)
LOWER WARMER
WHT/RED (14/150°C)
WHT/RED (14/150°C)
J1
ORG (18/105°C)
INLET VALE
WHT (18/105°C)
THERMOSTAT
1 2 C
BLK(14/150°C)
BLK(14/150°C)
RED/WHT (18/200°C)
WHT/YEL (18/200°C)
PUT DUMMY CONNECTOR
BLK(14/150°C)
VIOLET(18/105 C)
BLK(18/105°C)
YELL (14/150°C)
WHT/RED (14/150°C)
WHT
BLK
SERVICE CORD
GREEN
CHASSIS GROUND (GREEN)

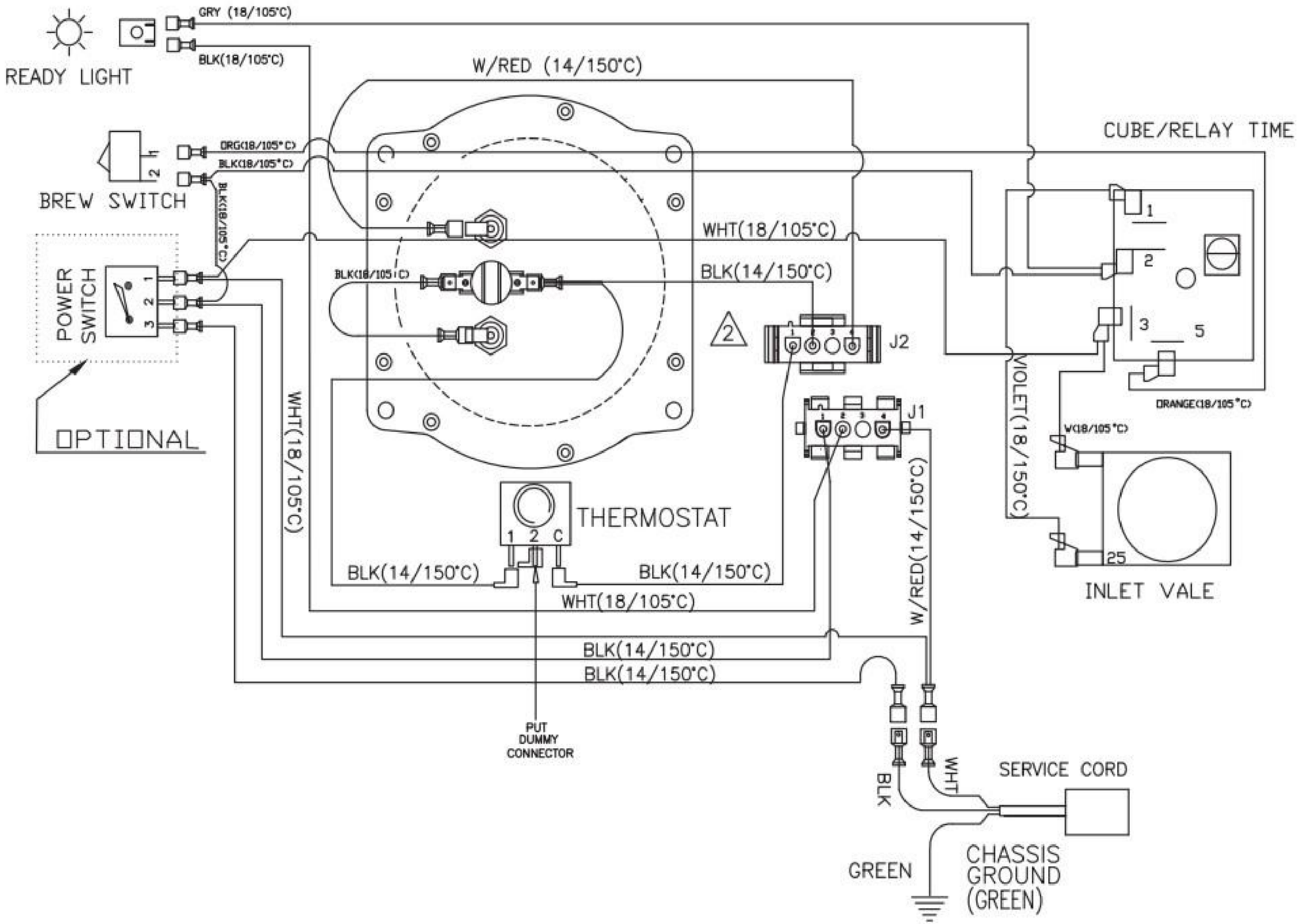
READY LIGHT
GRY (18/105°C)
BLK(18/105°C)
W/RED (14/150°C)
CUBE/RELAY TIME
BREW SWITCH
ORG(18/105°C)
BLK(18/105°C)
BLK(18/105°C)
POWER SWITCH
OPTIONAL
WHT(18/105°C)
BLK(18/105°C)
WHT(18/105°C)
BLK(14/150°C)
J2
J1
VIOLET(18/150°C)
ORANGE(18/105°C)
W(18/105°C)
W/RED(14/150°C)
THERMOSTAT
1 2 C
BLK(14/150°C)
BLK(14/150°C)
WHT(18/105°C)
BLK(14/150°C)
BLK(14/150°C)
INLET VALE
PUT DUMMY CONNECTOR
BLK
WHT
SERVICE CORD
GREEN
CHASSIS GROUND (GREEN)

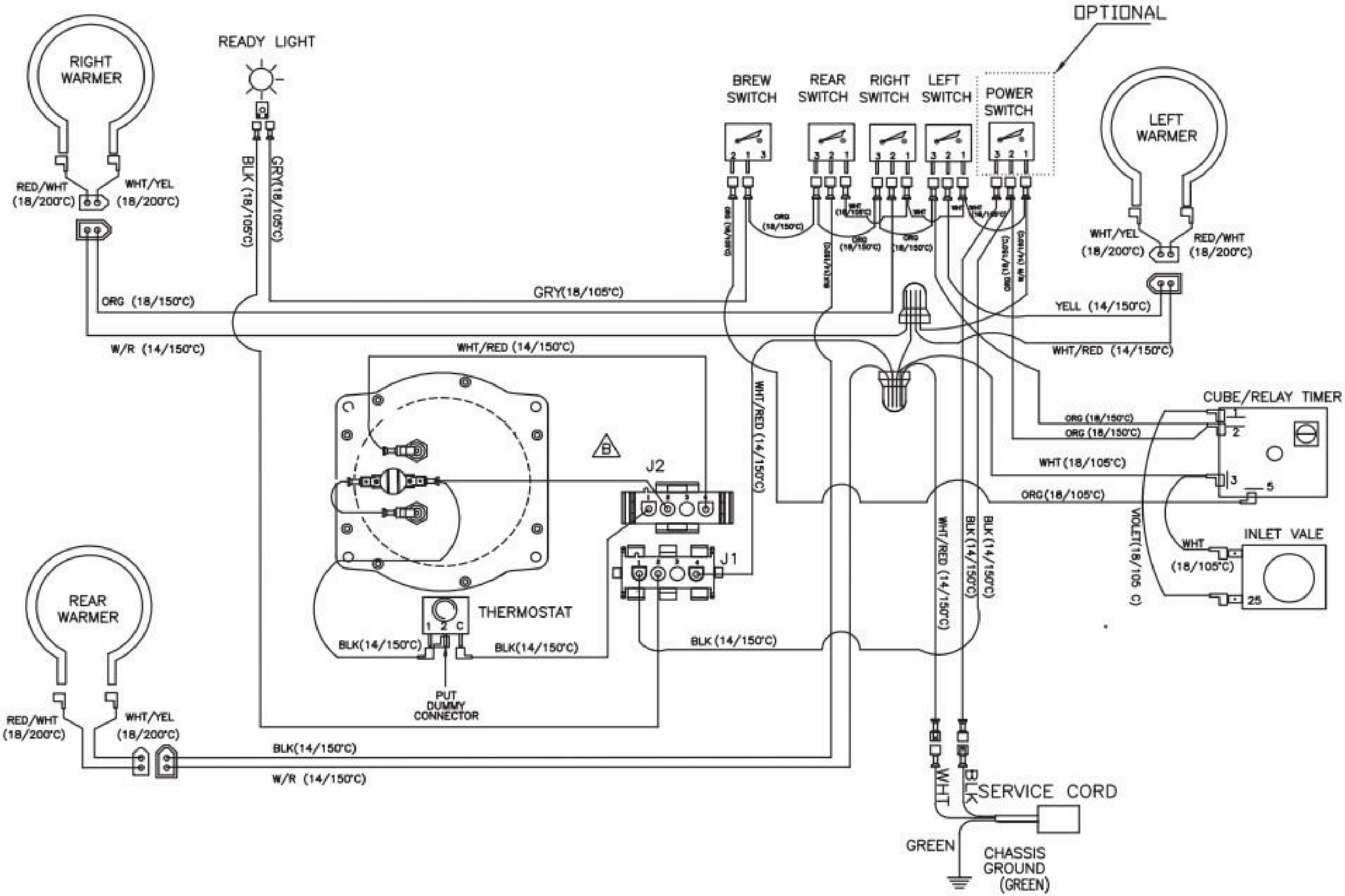
OPTIONAL
RIGHT WARMER
READY LIGHT
BREW SWITCH
REAR SWITCH
RIGHT SWITCH
LEFT SWITCH
POWER SWITCH
LEFT WARMER
RED/WHT (18/200°C)
WHT/YEL (18/200°C)
BLK (18/105°C)
GRY(18/105°C)
ORG (18/150°C)
GRY(18/105°C)
W/R (14/150°C)
WHT/RED (14/150°C)
YELL (14/150°C)
WHT/RED (14/150°C)
CUBE/RELAY TIMER
ORG (18/150°C)
ORG (18/150°C)
WHT (18/105°C)
ORG(18/105°C)
VIOLET(18/105 C)
INLET VALE
WHT (18/105°C)
J2
J1
THERMOSTAT
BLK(14/150°C)
BLK(14/150°C)
BLK (14/150°C)
PUT DUMMY CONNECTOR
REAR WARMER
RED/WHT (18/200°C)
WHT/YEL (18/200°C)
BLK(14/150°C)
W/R (14/150°C)
WHT/RED (14/150°C)
BLK (14/150°C)
WHT
BLK
SERVICE CORD
GREEN
CHASSIS GROUND (GREEN)

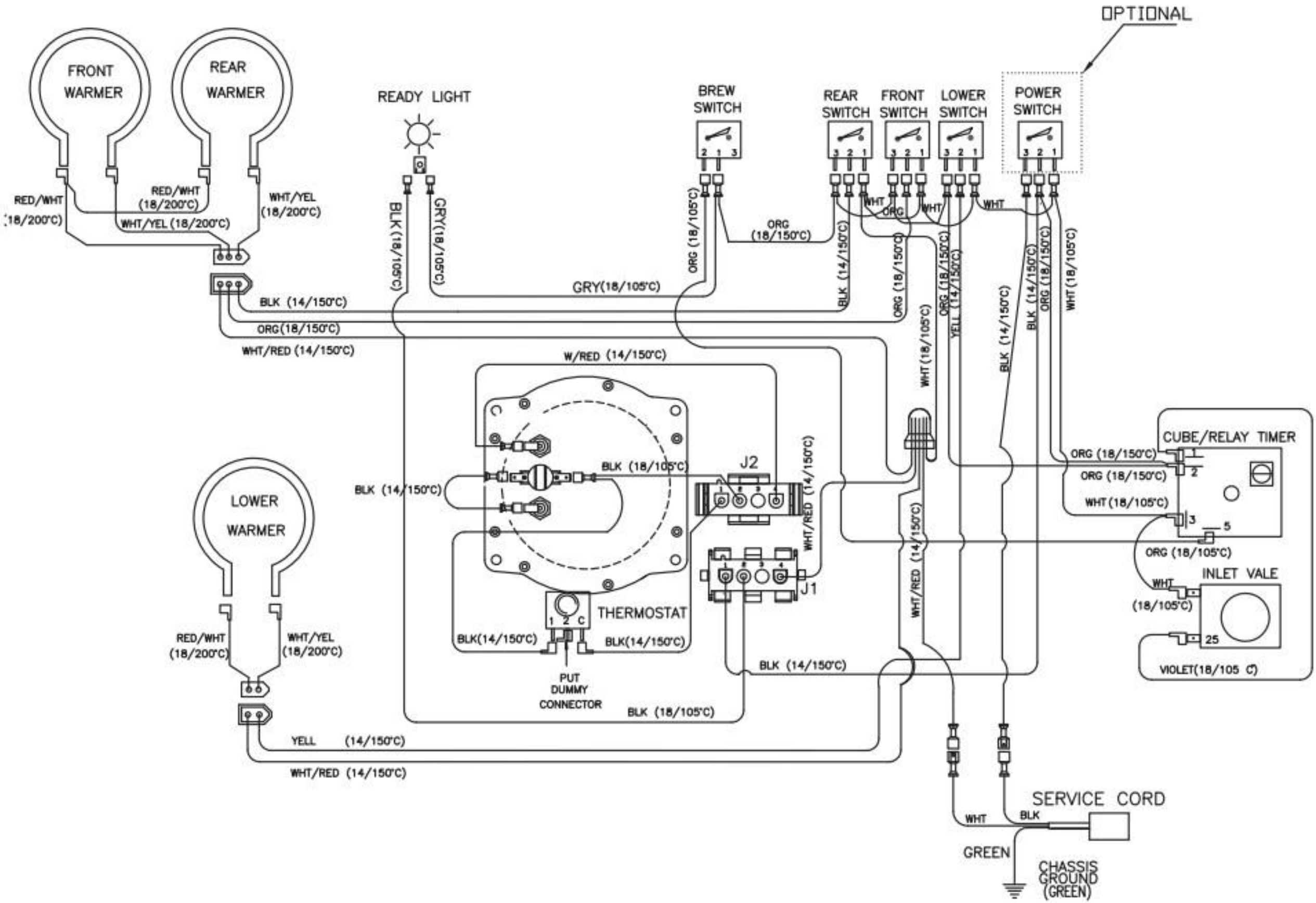
OPTIONAL
FRONT WARMER
REAR WARMER
READY LIGHT
BREW SWITCH
REAR SWITCH
FRONT SWITCH
LOWER SWITCH
POWER SWITCH
RED/WHT (18/200°C)
WHT/YEL (18/200°C)
BLK (18/105°C)
GRY(18/105°C)
ORG (18/105°C)
ORG (18/150°C)
BLK (14/150°C)
ORG(18/150°C)
WHT/RED (14/150°C)
GRY(18/105°C)
W/RED (14/150°C)
WHT (18/105°C)
YELL (14/150°C)
CUBE/RELAY TIMER
INLET VALE
VIOLET(18/105 C)
J2
J1
THERMOSTAT
PUT DUMMY CONNECTOR
LOWER WARMER
SERVICE CORD
WHT
BLK
GREEN
CHASSIS GROUND (GREEN)