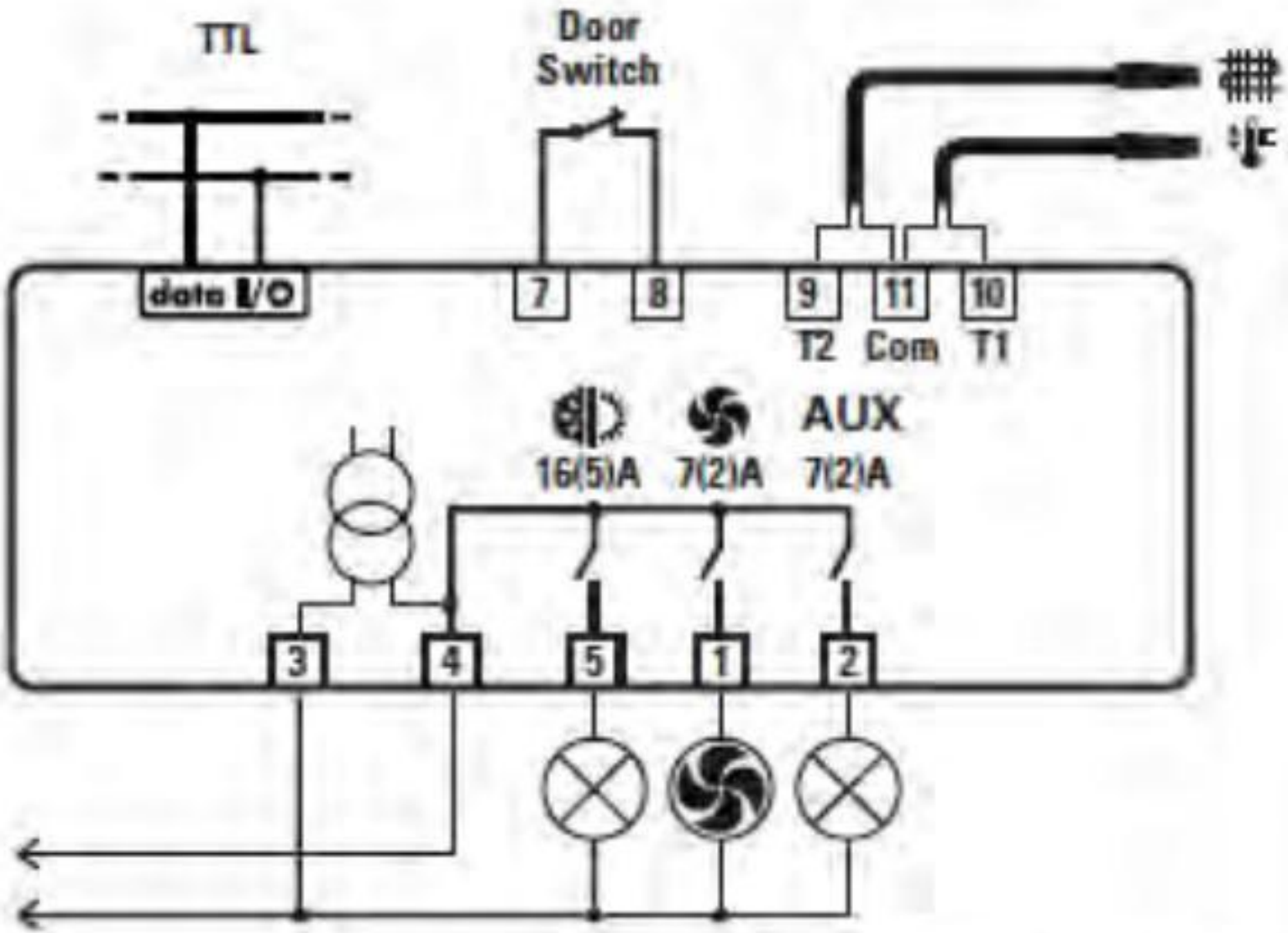
TTL
Door
Switch
data I/O
7
8
9
11
10
T2
Com
T1
AUX
16(5)A
7(2)A
7(2)A
3
4
5
1
2

AT2-5BS4E-AG