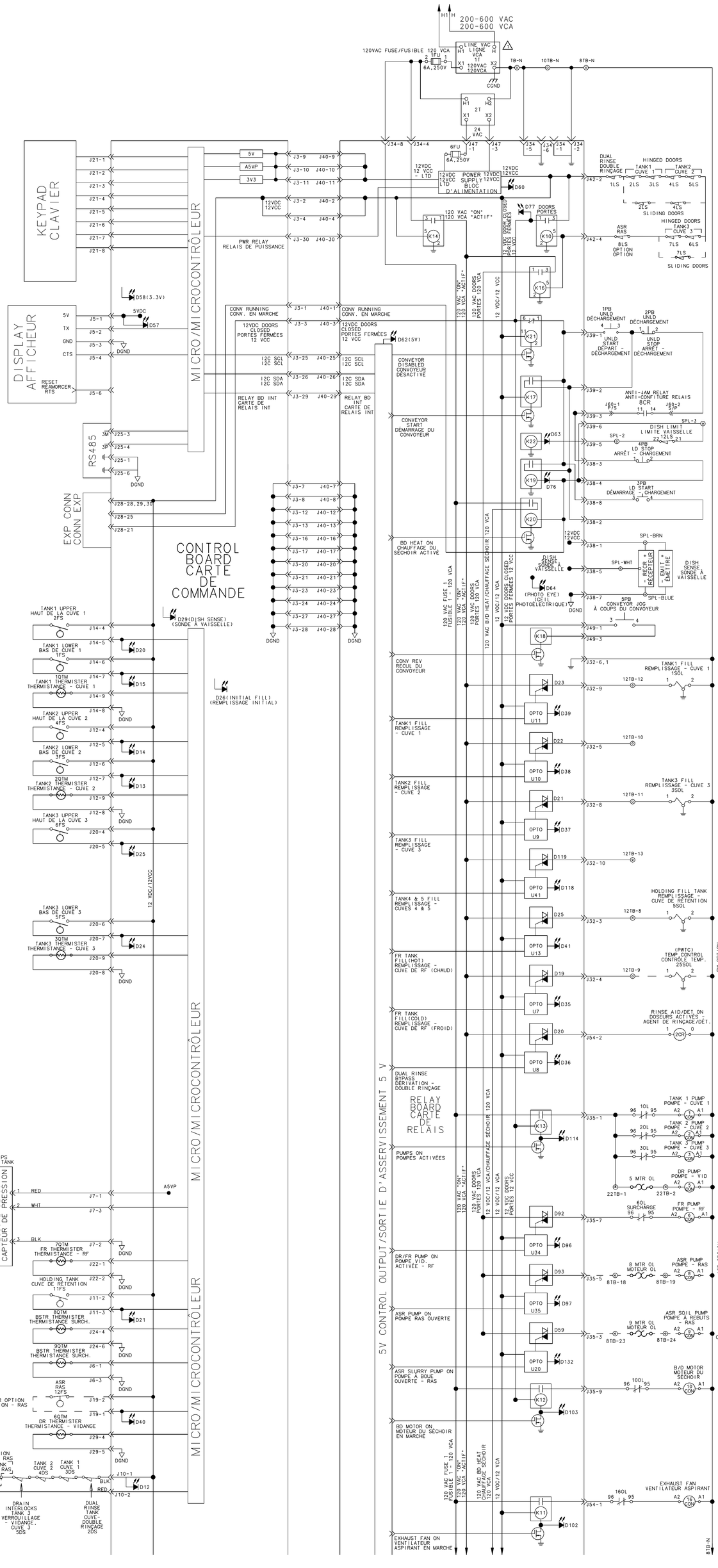

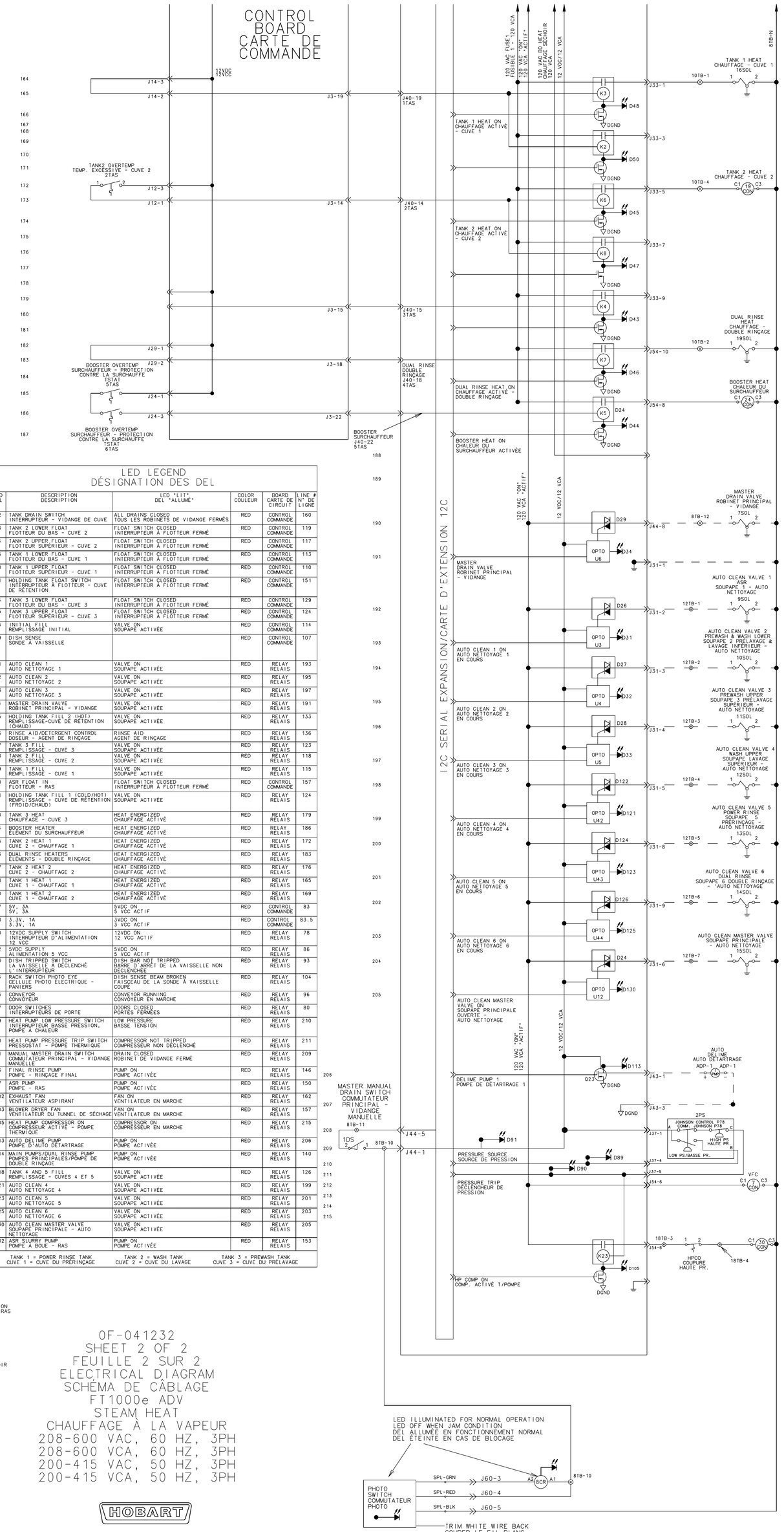

LED LEGEND
DÉSIGNATION DES DEL

LED DEL	DESCRIPTION DESCRIPTION	LED "LIT" DEL "ALLUMÉ"	COLOR COULEUR	BOARD CARTE DE CIRCUIT	LINE # N° DE LIGNE
D12	TANK DRAIN SWITCH INTERRUPTEUR - VIDANGE DE CUVE	ALL DRAINS CLOSED TOUS LES ROBINETS DE VIDANGE FERMÉS	RED	CONTROL COMMANDE	160
D13	TANK 2 LOWER FLOAT FLOTTEUR DU BAS - CUVE 2	FLOAT SWITCH CLOSED INTERRUPTEUR À FLOTTEUR FERMÉ	RED	CONTROL COMMANDE	119
D14	TANK 2 UPPER FLOAT FLOTTEUR SUPÉRIEUR - CUVE 2	FLOAT SWITCH CLOSED INTERRUPTEUR À FLOTTEUR FERMÉ	RED	CONTROL COMMANDE	117
D15	TANK 1 LOWER FLOAT FLOTTEUR DU BAS - CUVE 1	FLOAT SWITCH CLOSED INTERRUPTEUR À FLOTTEUR FERMÉ	RED	CONTROL COMMANDE	113
D20	TANK 1 UPPER FLOAT FLOTTEUR SUPÉRIEUR - CUVE 1	FLOAT SWITCH CLOSED INTERRUPTEUR À FLOTTEUR FERMÉ	RED	CONTROL COMMANDE	110
D21	HOLDING TANK FLOAT SWITCH INTERRUPTEUR À FLOTTEUR - CUVE DE RÉTENTION	FLOAT SWITCH CLOSED INTERRUPTEUR À FLOTTEUR FERMÉ	RED	CONTROL COMMANDE	151
D24	TANK 3 LOWER FLOAT FLOTTEUR DU BAS - CUVE 3	FLOAT SWITCH CLOSED INTERRUPTEUR À FLOTTEUR FERMÉ	RED	CONTROL COMMANDE	129
D25	TANK 3 UPPER FLOAT FLOTTEUR SUPÉRIEUR - CUVE 3	FLOAT SWITCH CLOSED INTERRUPTEUR À FLOTTEUR FERMÉ	RED	CONTROL COMMANDE	124
D26	INITIAL FILL REMPLISSAGE INITIAL	VALVE ON SOUPAPE ACTIVÉE	RED	CONTROL COMMANDE	114
D29	DISH SENSE SONDE À VAISSELLE		RED	CONTROL COMMANDE	107
D31	AUTO CLEAN 1 AUTO NETTOYAGE 1	VALVE ON SOUPAPE ACTIVÉE	RED	RELAY RELAIS	193
D32	AUTO CLEAN 2 AUTO NETTOYAGE 2	VALVE ON SOUPAPE ACTIVÉE	RED	RELAY RELAIS	195
D33	AUTO CLEAN 3 AUTO NETTOYAGE 3	VALVE ON SOUPAPE ACTIVÉE	RED	RELAY RELAIS	197
D34	MASTER DRAIN VALVE ROBINET PRINCIPAL - VIDANGE	VALVE ON SOUPAPE ACTIVÉE	RED	RELAY RELAIS	191
D35	HOLDING TANK FILL 2 (HOT) REMPLISSAGE-CUVE DE RÉTENTION (CHAUD)	VALVE ON SOUPAPE ACTIVÉE	RED	RELAY RELAIS	133
D36	RINSE AID/DETERGENT CONTROL DOSEUR - AGENT DE RINÇAGE	RINSE AID AGENT DE RINÇAGE	RED	RELAY RELAIS	136
D37	TANK 3 FILL REMPLISSAGE - CUVE 3	VALVE ON SOUPAPE ACTIVÉE	RED	RELAY RELAIS	123
D38	TANK 2 FILL REMPLISSAGE - CUVE 2	VALVE ON SOUPAPE ACTIVÉE	RED	RELAY RELAIS	118
D39	TANK 1 FILL REMPLISSAGE - CUVE 1	VALVE ON SOUPAPE ACTIVÉE	RED	RELAY RELAIS	115
D40	ASR FLOAT IN FLOTTEUR - RAS	FLOAT SWITCH CLOSED INTERRUPTEUR À FLOTTEUR FERMÉ	RED	CONTROL COMMANDE	157
D41	HOLDING TANK FILL 1 (COLD/HOT) REMPLISSAGE - CUVE DE RÉTENTION (FROID/CHAUD)	VALVE ON SOUPAPE ACTIVÉE	RED	RELAY RELAIS	124
D43	TANK 1 HEAT CHAUFFAGE - CUVE 3	HEAT ENERGIZED CHAUFFAGE ACTIVÉ	RED	RELAY RELAIS	179
D44	BOOSTER HEATER ÉLÉMENT DU SURCHAUFFEUR	HEAT ENERGIZED CHAUFFAGE ACTIVÉ	RED	RELAY RELAIS	186
D45	TANK 2 HEAT 1 CUVE 2 - CHAUFFAGE 1	HEAT ENERGIZED CHAUFFAGE ACTIVÉ	RED	RELAY RELAIS	172
D46	DUAL RINSE HEATERS ELEMENTS - DOUBLE RINÇAGE	HEAT ENERGIZED CHAUFFAGE ACTIVÉ	RED	RELAY RELAIS	183
D47	TANK 2 HEAT 2 CUVE 2 - CHAUFFAGE 2	HEAT ENERGIZED CHAUFFAGE ACTIVÉ	RED	RELAY RELAIS	176
D48	TANK 1 HEAT 1 CUVE 1 - CHAUFFAGE 1	HEAT ENERGIZED CHAUFFAGE ACTIVÉ	RED	RELAY RELAIS	165
D50	TANK 1 HEAT 2 CUVE 1 - CHAUFFAGE 2	HEAT ENERGIZED CHAUFFAGE ACTIVÉ	RED	RELAY RELAIS	169
D57	5V, 3A 5V, 3A	5VDC ON 5 VCC ACTIF	RED	CONTROL COMMANDE	83
D58	3.3V, 1A 3.3V, 1A	3VDC ON 3 VCC ACTIF	RED	CONTROL COMMANDE	83.5
D60	12VDC SUPPLY SWITCH INTERRUPTEUR D'ALIMENTATION 12 VCC	12VDC ON 12 VCC ACTIF	RED	RELAY RELAIS	78
D62	5VDC SUPPLY ALIMENTATION 5 VCC	5VDC ON 5 VCC ACTIF	RED	RELAY RELAIS	86
D63	DISH TRIPPED SWITCH LA VAISSELLE A DÉCLENCHÉ L'INTERRUPTEUR	DISH BAR NOT TRIPPED BARRE D'ARRÊT DE LA VAISSELLE NON DÉCLENCHÉE	RED	RELAY RELAIS	93
D64	RACK SWITCH PHOTO EYE CELLULE PHOTO ÉLECTRIQUE - PANIERS	DISH SENSE BEAM BROKEN FAISCEAU DE LA SONDE À VAISSELLE COUPÉ	RED	RELAY RELAIS	104
D76	CONVEYOR CONVOYEUR	CONVEYOR RUNNING CONVOYEUR EN MARCHE	RED	RELAY RELAIS	96
D77	DOOR SWITCHES INTERRUPTEURS DE PORTE	DOORS CLOSED PORTES FERMÉES	RED	RELAY RELAIS	80
D89	HEAT PUMP LOW PRESSURE SWITCH INTERRUPTEUR BASSE PRESSION, POMPE À CHALEUR	LOW PRESSURE BASSE TENSION	RED	RELAY RELAIS	210
D90	HEAT PUMP PRESSURE TRIP SWITCH PRESSOSTAT - POMPE THERMIQUE	COMPRESSOR NOT TRIPPED COMPRESSEUR NON DÉCLENCHÉ	RED	RELAY RELAIS	211
D91	MANUAL MASTER DRAIN SWITCH COMMUTATEUR PRINCIPAL - VIDANGE MANUELLE	DRAIN CLOSED ROBINET DE VIDANGE FERMÉ	RED	RELAY RELAIS	209
D96	FINAL RINSE PUMP POMPE - RINÇAGE FINAL	PUMP ON POMPE ACTIVÉE	RED	RELAY RELAIS	146
D97	ASR PUMP POMPE - RAS	PUMP ON POMPE ACTIVÉE	RED	RELAY RELAIS	150
D102	EXHAUST FAN VENTILATEUR ASPIRANT	FAN ON VENTILATEUR EN MARCHE	RED	RELAY RELAIS	162
D103	BLOWER DRYER FAN VENTILATEUR DU TUNNEL DE SÉCHAGE	FAN ON VENTILATEUR EN MARCHE	RED	RELAY RELAIS	157
D105	HEAT PUMP COMPRESSOR ON COMPRESSEUR ACTIVÉ - POMPE THERMIQUE	COMPRESSOR ON COMPRESSEUR EN MARCHE	RED	RELAY RELAIS	215
D113	AUTO DELIME PUMP POMPE D'AUTO DÉTARTRAGE	PUMP ON POMPE ACTIVÉE	RED	RELAY RELAIS	206
D114	MAIN PUMPS/DUAL RINSE PUMP POMPES PRINCIPALES/POMPE DE DOUBLE RINÇAGE	PUMP ON POMPE ACTIVÉE	RED	RELAY RELAIS	140
D118	TANK 4 AND 5 FILL REMPLISSAGE - CUVES 4 ET 5	VALVE ON SOUPAPE ACTIVÉE	RED	RELAY RELAIS	126
D121	AUTO CLEAN 4 AUTO NETTOYAGE 4	VALVE ON SOUPAPE ACTIVÉE	RED	RELAY RELAIS	199
D123	AUTO CLEAN 5 AUTO NETTOYAGE 5	VALVE ON SOUPAPE ACTIVÉE	RED	RELAY RELAIS	201
D125	AUTO CLEAN 6 AUTO NETTOYAGE 6	VALVE ON SOUPAPE ACTIVÉE	RED	RELAY RELAIS	203
D130	AUTO CLEAN MASTER VALVE SOUPAPE PRINCIPALE - AUTO NETTOYAGE	VALVE ON SOUPAPE ACTIVÉE	RED	RELAY RELAIS	205
D132	ASR SLURRY PUMP POMPE À BOUE - RAS	PUMP ON POMPE ACTIVÉE	RED	RELAY RELAIS	153

TANK 1 = POWER RINSE TANK CUVE 1 = CUVE DU PRÉRINÇAGE | TANK 2 = WASH TANK CUVE 2 = CUVE DU LAVAGE | TANK 3 = PREWASH TANK CUVE 3 = CUVE DU PRÉLAVAGE

0F-041232
SHEET 2 OF 2
FEUILLE 2 SUR 2
ELECTRICAL DIAGRAM
SCHÉMA DE CÂBLAGE
FT1000e ADV
STEAM HEAT
CHAUFFAGE À LA VAPEUR
208-600 VAC, 60 HZ, 3PH
208-600 VCA, 60 HZ, 3PH
200-415 VAC, 50 HZ, 3PH
200-415 VCA, 50 HZ, 3PH

HOBART