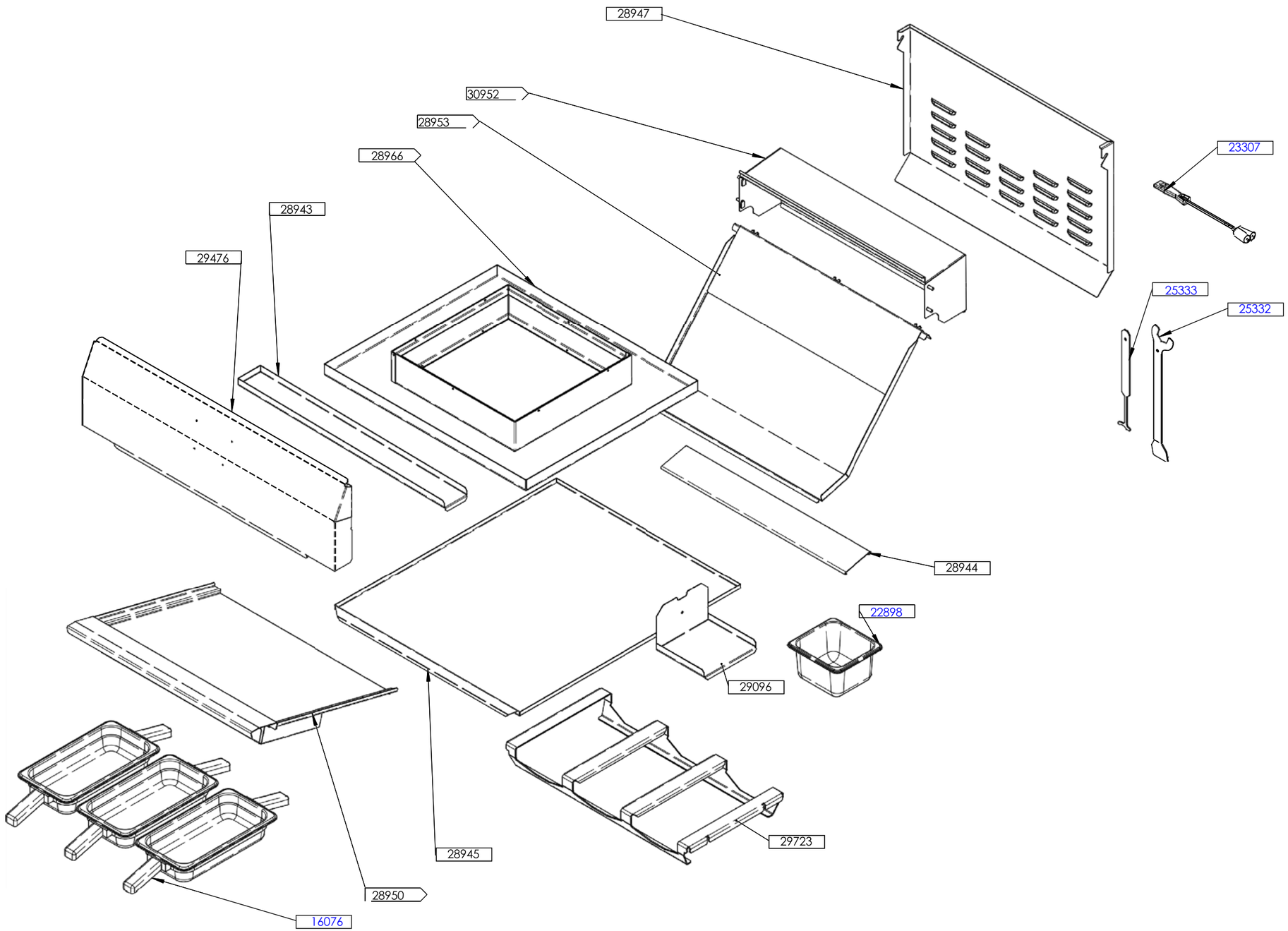
28947
30952
28953
28966
28943
29476
23307
25333
25332
28944
22898
29096
29723
28945
28950
16076

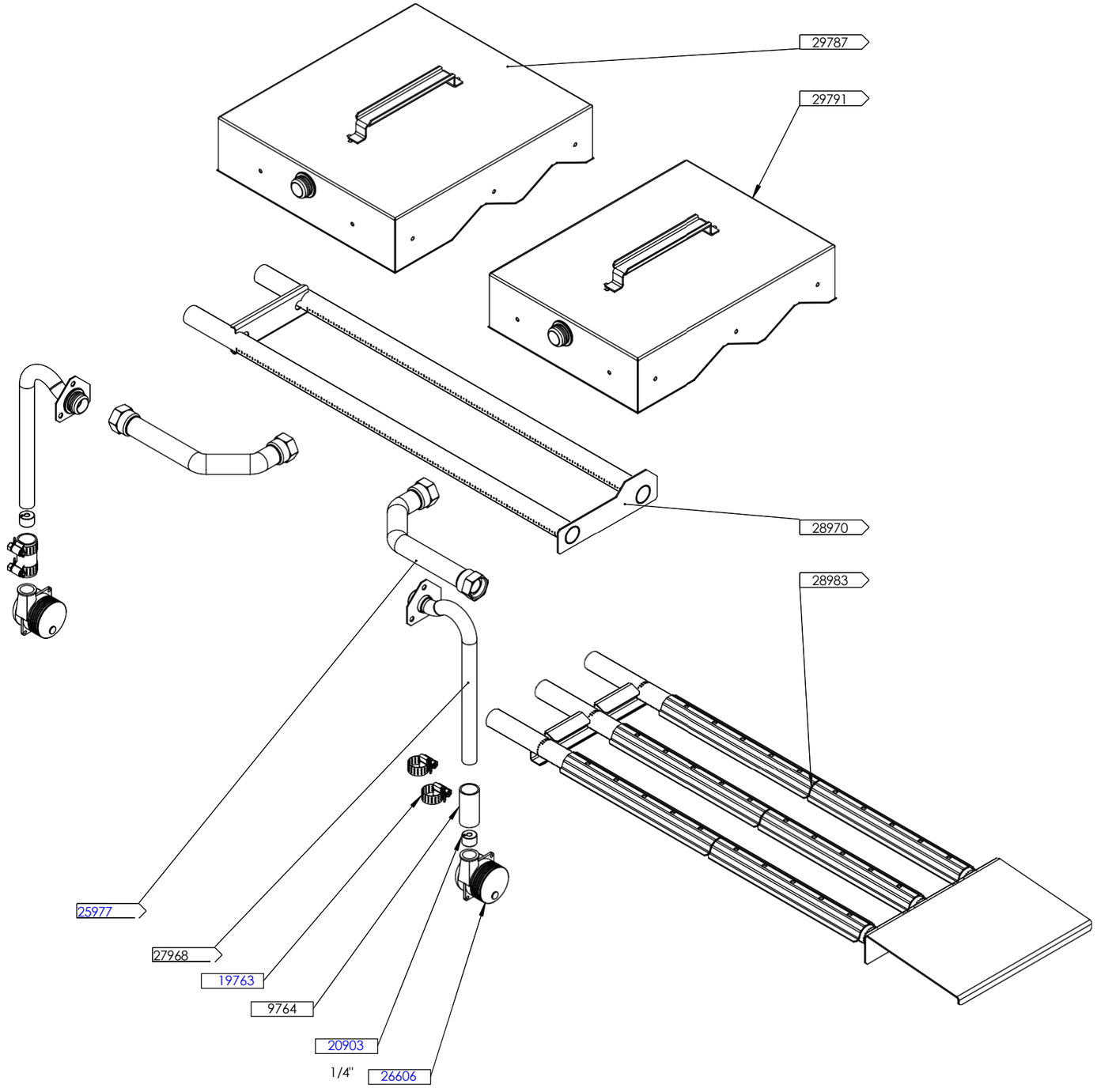
29787
29791
28970
28983
25977
27968
19763
9764
20903
1/4"
26606

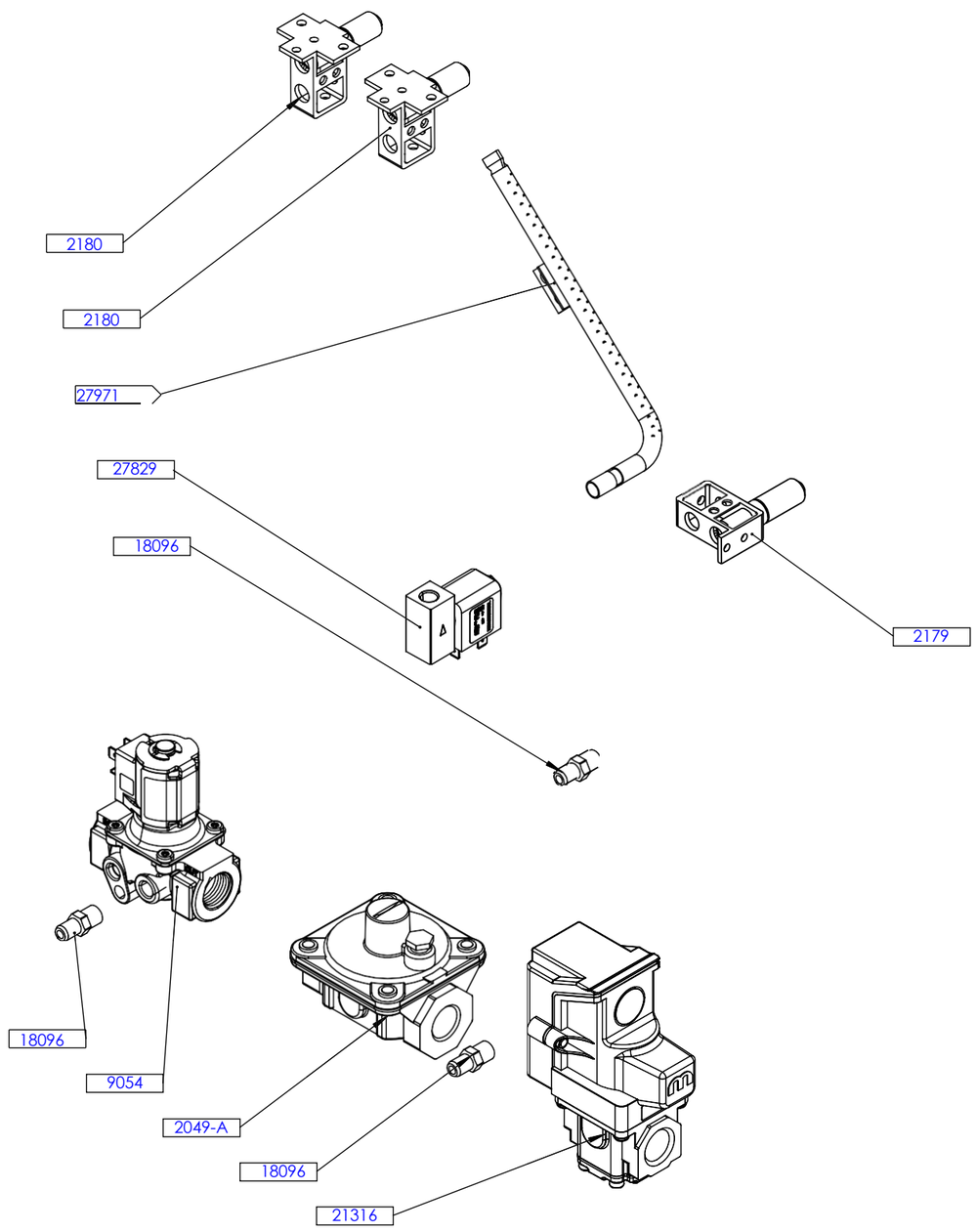
2180
2180
27971
27829
18096
2179
18096
9054
2049-A
18096
21316

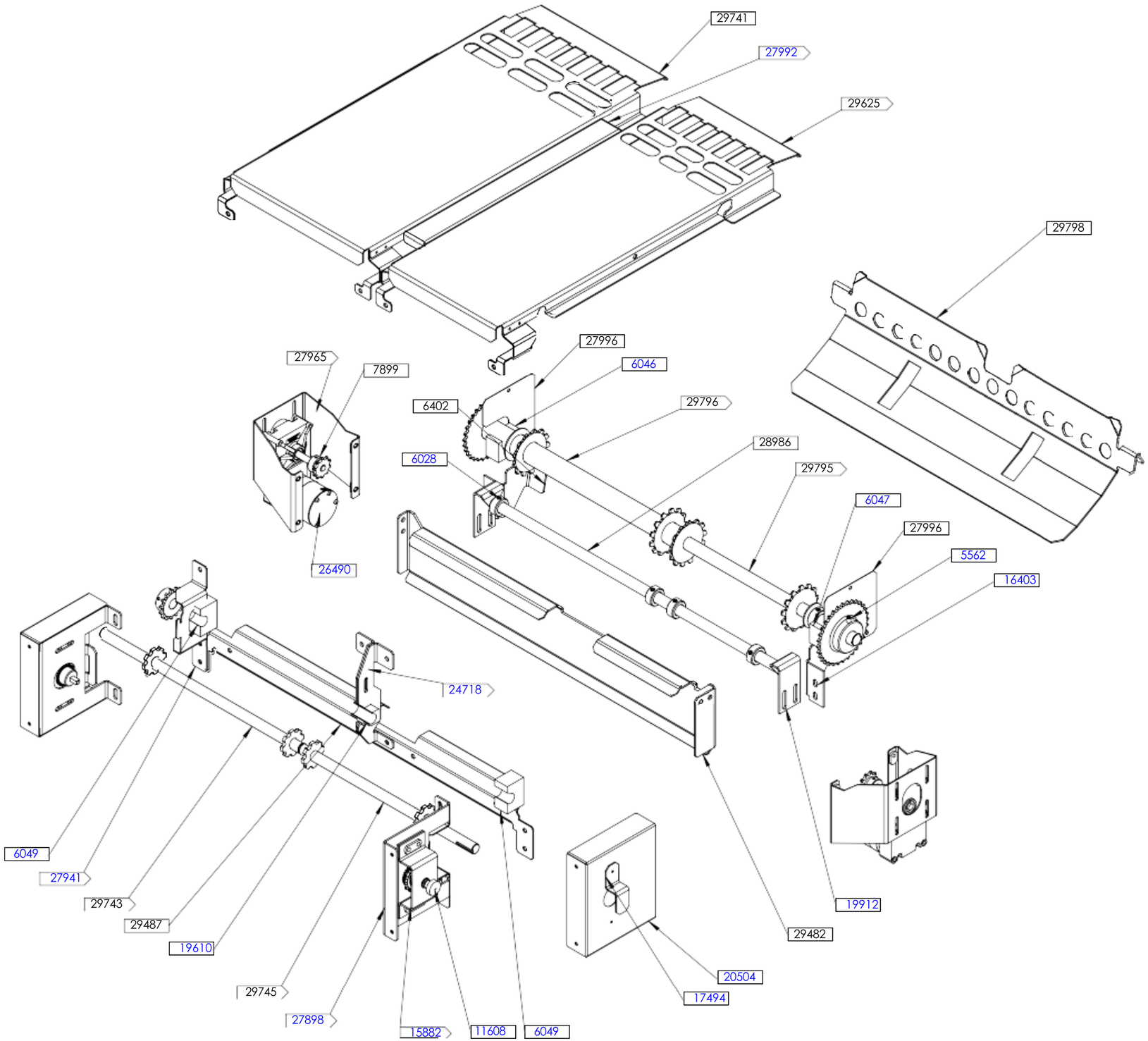
29741
27992
29625
29798
27996
6046
27965
7899
6402
29796
28986
6028
29795
6047
27996
5562
16403
26490
24718
6049
27941
29743
29487
19610
29745
27898
15882
11608
6049
20504
17494
29482
19912

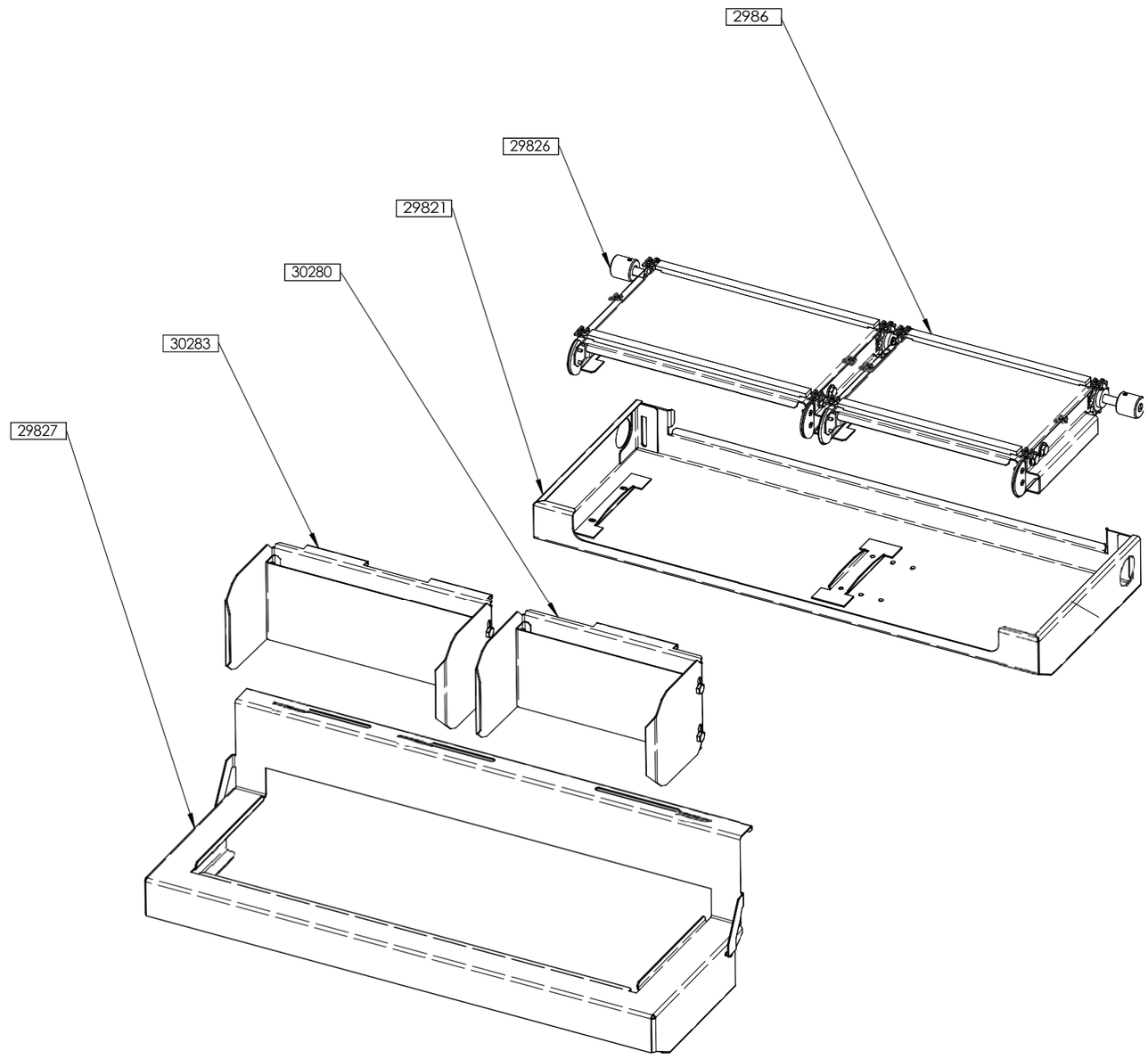
2986
29826
29821
30280
30283
29827

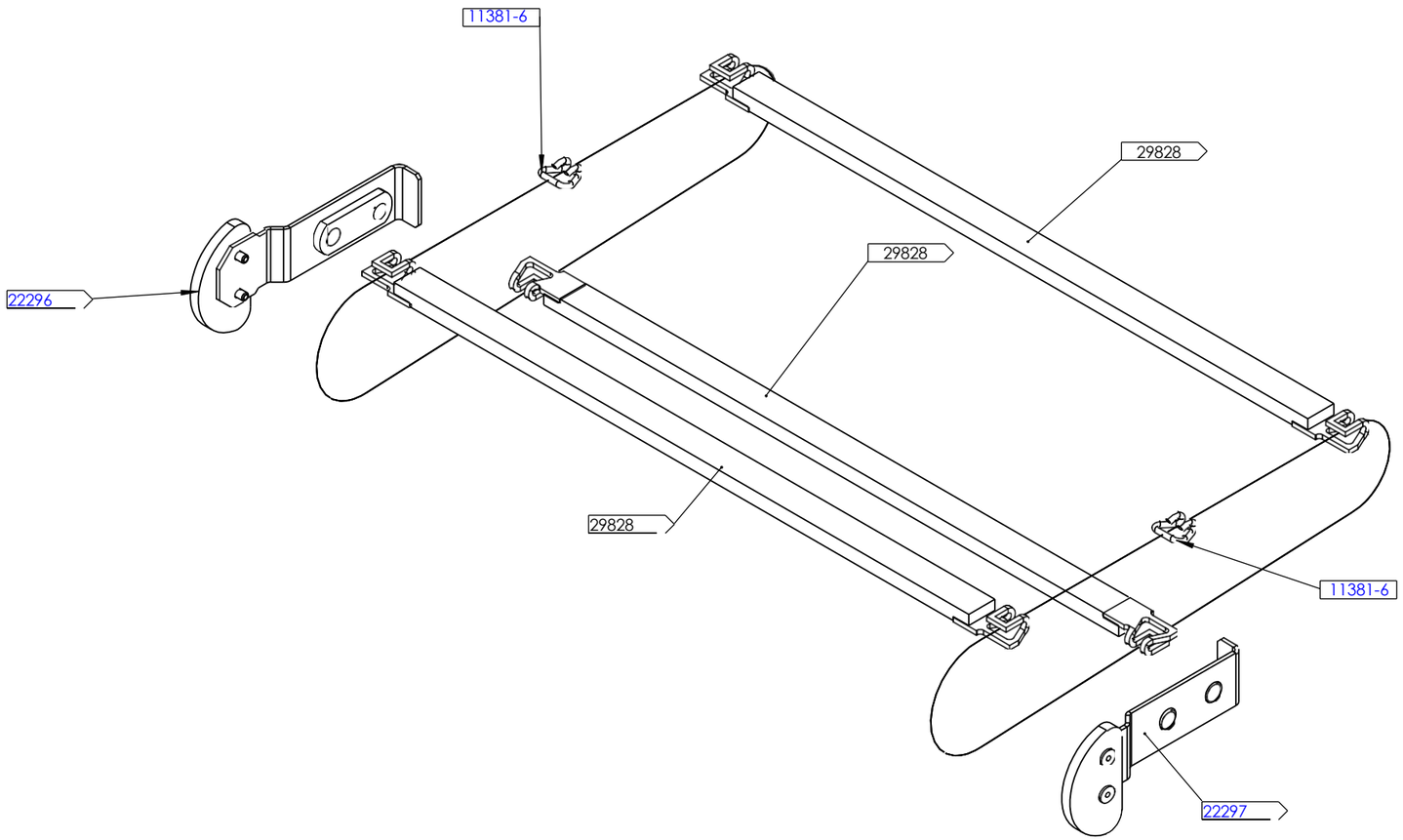
11381-6
29828
29828
22296
29828
11381-6
22297

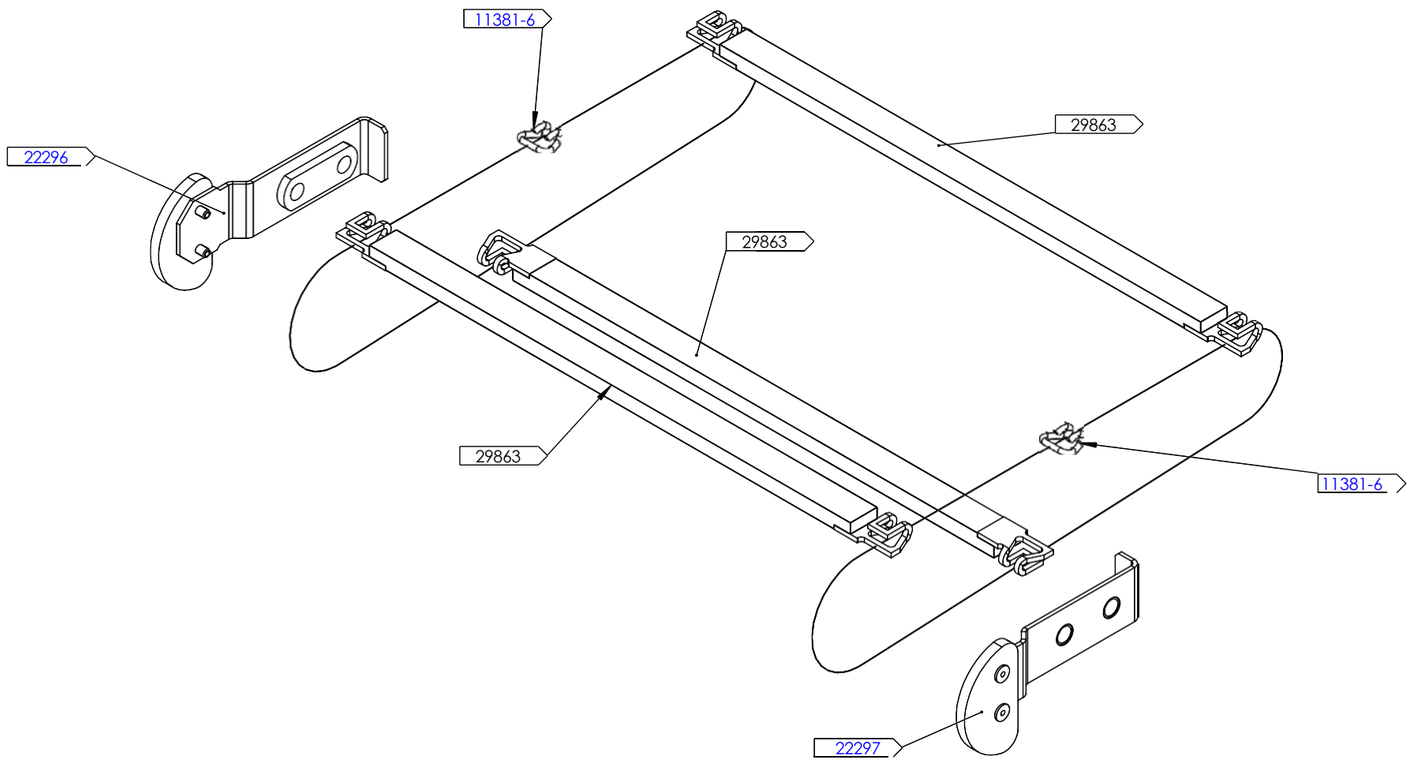
11381-6
22296
29863
29863
29863
11381-6
22297

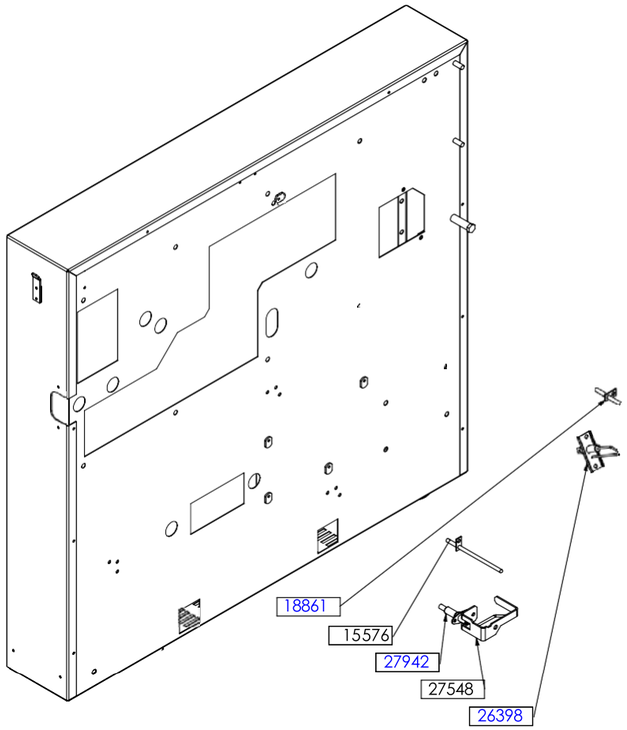
18861
15576
27942
27548
26398

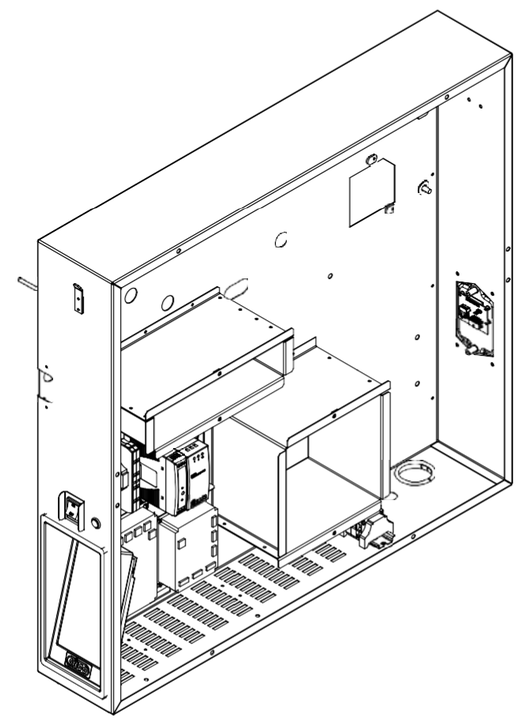

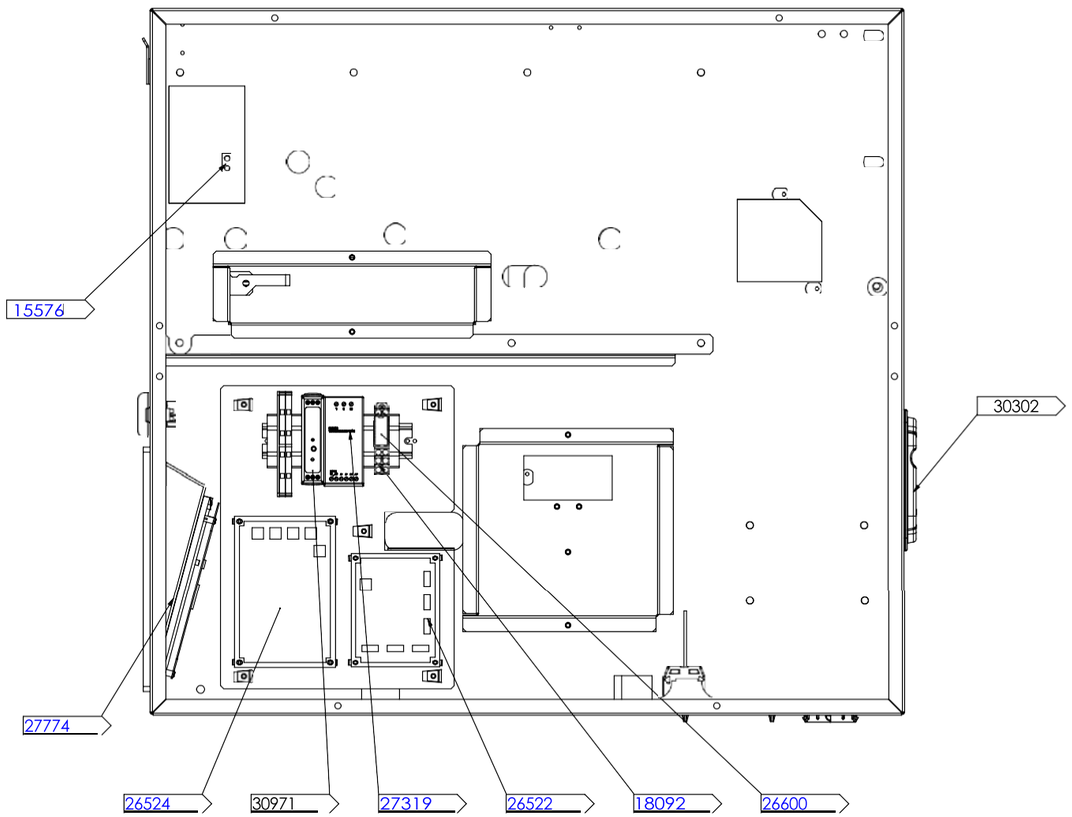
15576
30302
27774
26524
30971
27319
26522
18092
26600

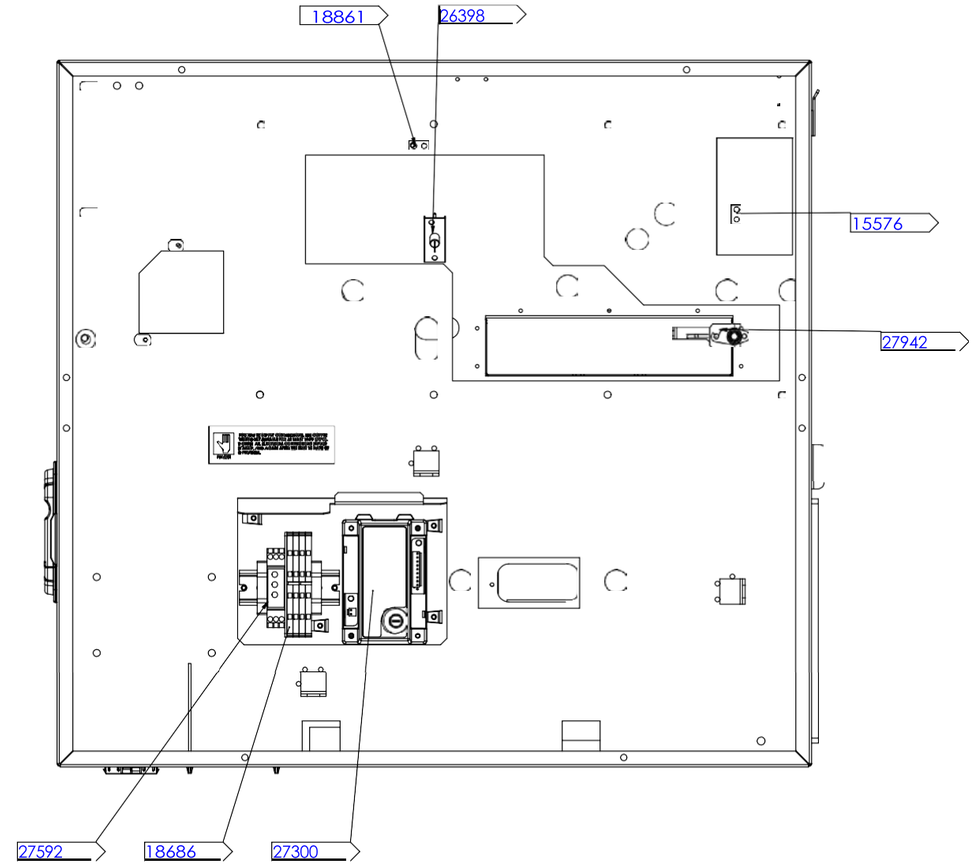
18861
26398
15576
27942
27592
18686
27300