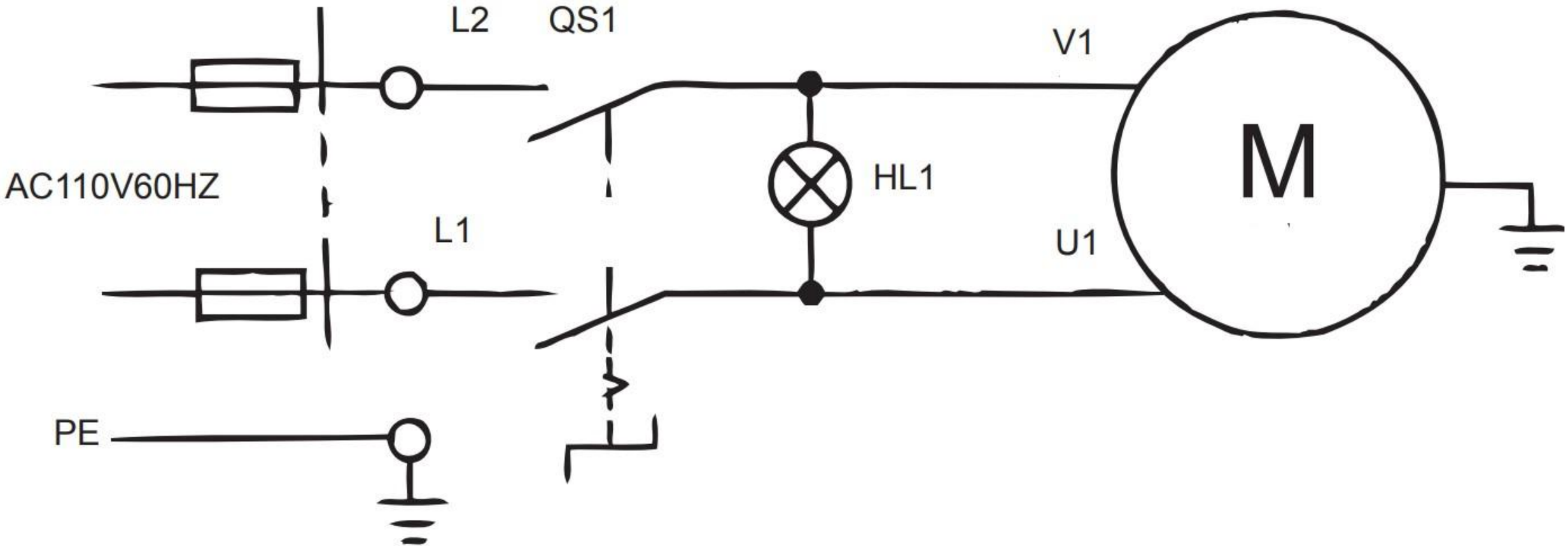
L2
QS1
V1
AC110V60HZ
HL1
M
L1
U1
PE

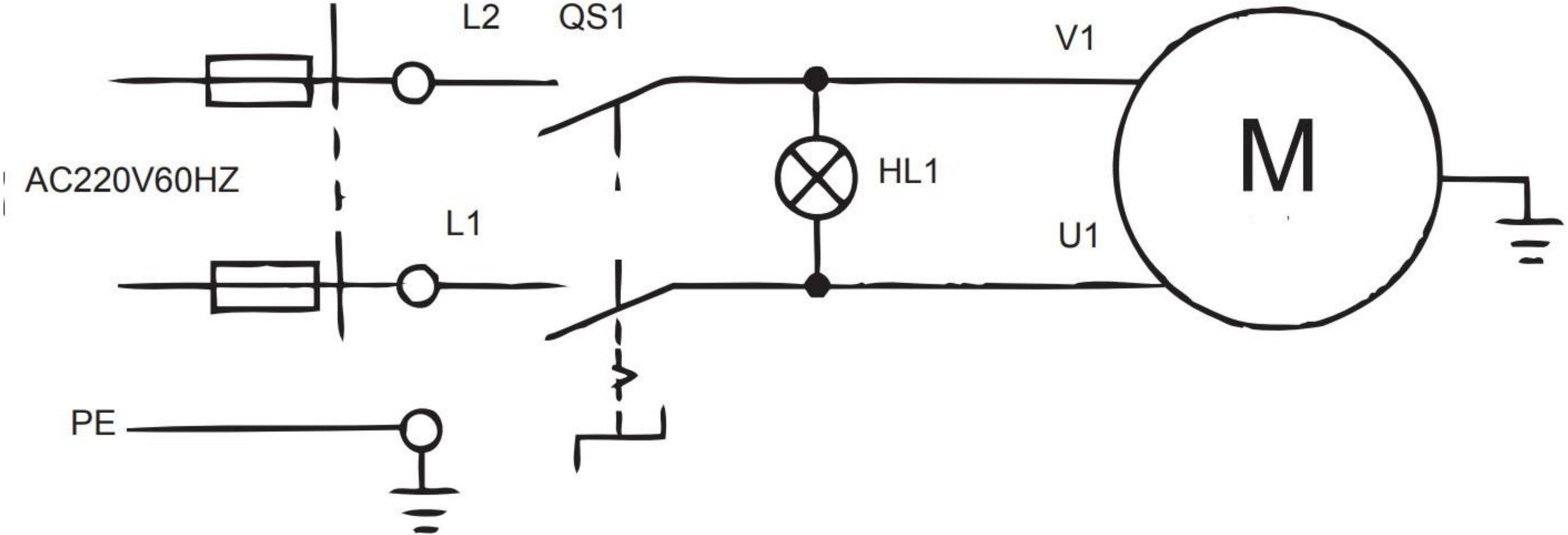
L2
QS1
V1
AC220V60HZ
HL1
M
L1
U1
PE