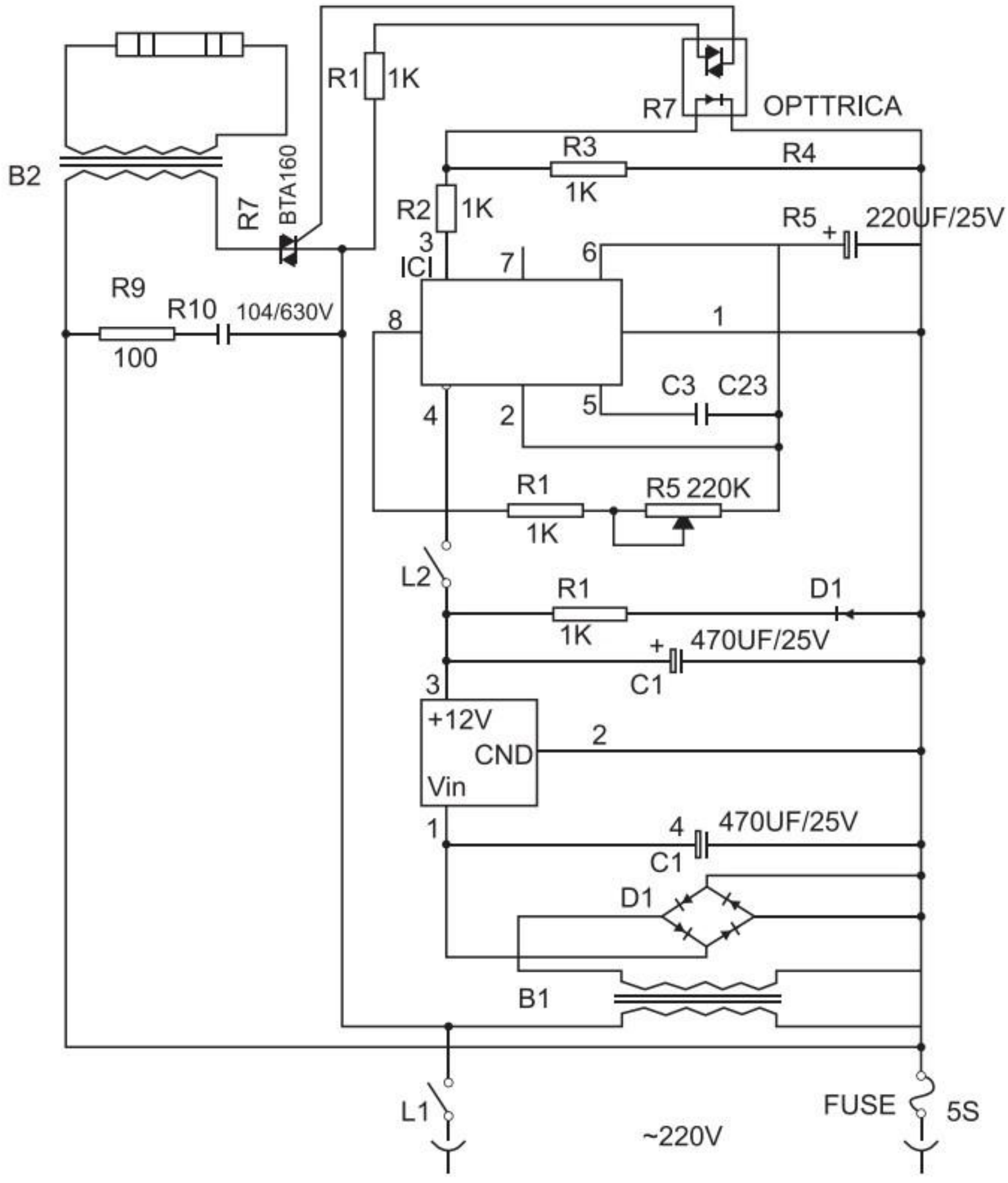
R1
1K
R7
OPTTRICA
B2
R7
BTA160
R3
1K
R4
R2
1K
R5
220UF/25V
3
ICI
7
6
R9
R10
104/630V
8
1
100
C3
C23
4
2
5
R1
R5 220K
1K
L2
R1
D1
1K
470UF/25V
C1
3
+12V
CND
2
Vin
1
4
470UF/25V
C1
D1
B1
L1
FUSE
5S
~220V