Modelos 702, 741 y 772

Congeladores de helados cremosos

Traducido de las instrucciones operativas originales

028759SM

TAYLOR®

6/97 (Publicación original)
(Actualizado el 04 de marzo de 2013)

Llene esta página como referencia rápida cuando requiera servicio:

Distribuidor Taylor:_____

Dirección:_____

Teléfono:_____

Servicio:_____

Piezas:_____

Fecha de instalación:_____

Información de la etiqueta de datos:

Modelo:_____

Número de serie:_____

Especificaciones eléctricas: Voltaje _____ Ciclos _____

Fases _____

Tamaño máximo del fusible:_____A

Amperaje máximo de los cables:_____A

© Taylor, junio de 1997
Todos los derechos reservados.
028759SM

TAYLOR®

La palabra Taylor y el diseño de la corona son marcas registradas en Estados Unidos de América y ciertos otros países.

Taylor Company
750 N. Blackhawk Blvd.
Rockton, IL 61072

Encarte para manual de operación Taylor®

Agregue los siguientes pasos a los procedimientos del manual de operación según resulte apropiado para su equipo.

Conjunto de la batidora

Paso 1
Antes de instalar el conjunto de la batidora, inspeccione el estado de las cuchillas raspadoras y las pinzas.

Revise las cuchillas raspadoras en busca de indicios de desgaste o daños. Si una cuchilla raspadora está mellada o desgastada, reemplace ambas cuchillas.

Revise las pinzas de las cuchillas raspadoras para comprobar que no estén dobladas y que la ranura sea uniforme a todo lo largo de la pinza. Reemplace las pinzas dañadas.

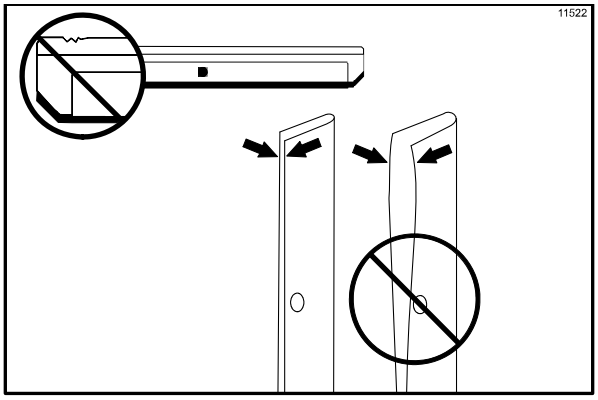

Figura 1

Paso 2
Antes de instalar las zapatas de la batidora, revíselas en busca de mellas, grietas o indicios de desgaste. Si hay defectos presentes, reemplace las zapatas de la batidora.

Armado de la puerta del congelador

Paso 1
Antes de armar la puerta del congelador, revise los siguientes componentes en busca de mellas, grietas o indicios de desgaste: cojinete de la puerta, junta de la puerta, válvula de extracción, juntas tóricas y todos los costados del conjunto de la puerta, incluso el interior del agujero de la válvula de extracción. Reemplace las piezas dañadas.

Armado de la bomba de mezcla

Realice el siguiente paso si la unidad está equipada con una bomba de mezcla:

Paso 1
Inspeccione las piezas de caucho y de plástico de la bomba. Las juntas tóricas, los anillos de retención y las juntas deben estar en perfectas condiciones para que la bomba y la máquina funcionen correctamente. No pueden realizar su función si tienen mellas, cortes o agujeros en el material.

Inspeccione las piezas de plástico de la bomba en busca de grietas, desgaste y desprendimiento del plástico.

Reemplace de inmediato las piezas defectuosas y deseche las viejas.

Procedimientos de desinfección y cebado

¡IMPORTANTE! La unidad NO debe colocarse en la modalidad automática hasta que se haya extraído toda la solución desinfectante del cilindro refrigerante y se hayan realizado los procedimientos de cebado correctos. El incumplimiento de esta instrucción puede causar daños al cilindro refrigerante.

© 2015 Taylor Company
Toda reproducción, divulgación o distribución no autorizada de copias de la totalidad o cualquier parte de esta obra puede representar una violación de las leyes de derechos de autor de los Estados Unidos de América y otros países, y podría ser objeto de una sanción estatutaria de compensación de daños de hasta USD 250.000 (17 USC 504) por infracción, además de que podría ser objeto de sanciones civiles y penales adicionales. Todos los derechos reservados.

TAYLOR

Taylor Company
750 N. Blackhawk Blvd.
Rockton, IL 61072

Índice

Sección 1 Notas para el instalador 1

Seguridad del instalado 1

Preparación del lugar 1

Unidades enfriadas por aire 2

Conexiones hidráulicas (sólo unidades enfriadas por agua) 2

Conexiones eléctricas 2

Revisión 3

Refrigerante 4

Sección 2 Para el operador 5

Sección 3 Seguridad 6

Sección 4 Identificación de piezas para el operador 8

Modelo 702 8

Conjunto de la puerta del modelo 702 9

Modelo 741 10

Modelo 772 11

Armado de las puertas de los modelos 741 y 772 12

Sección 5 Importante: Para el operador 13

Lámpara indicadora “Mezcla baja” 13

Definiciones de símbolos 13

Interruptor de control 13

Botón de restablecimiento 13

Control de termistor 14

Sistema independiente de refrigeración de tolva (SHR) 14

Sección 6 Procedimientos operativos 15

Armado 15

Desinfección 17

Cebado 19
Procedimiento de cierre 19
Drenaje de producto del cilindro refrigerante 20
Enjuague 20
Limpieza 20
Desarmado 20
Cepillado 21

Sección 7 Importante: Lista de comprobación para el operador 22

Durante la limpieza y desinfección 22
Identificación y resolución de problemas de recuento bacteriano 22
Revisiones de mantenimiento regulares 22
Almacenamiento invernal 23

Sección 8 Guía de identificación y resolución de problemas 24

Sección 9 Calendario de reemplazo de piezas 27

Sección 10 Explicación de la garantía 28

Nota: Nuestras actividades de investigación generan mejoras constantes. Por lo tanto, la información en este manual está sujeta a cambios sin aviso previo.

Nota: Solamente las instrucciones provistas por la fábrica o por sus representantes de traducción autorizados se consideran juegos de instrucciones originales.

© Junio de 1997 Taylor (publicación original)
(Actualizado en marzo de 2013)
Todos los derechos reservados.
028759SM

TAYLOR®

La palabra Taylor y el diseño de la corona son marcas registradas en Estados Unidos de América y ciertos otros países.

Taylor Company
750 N. Blackhawk Blvd.
Rockton, IL 61072

Sección 1 Notas para el instalador

A continuación se presentan las instrucciones generales para la instalación. Consulte la tarjeta de revisión para conocer todos los detalles de la instalación.

Seguridad del instalador

 En todas las regiones del mundo, el equipo debe instalarse de conformidad con los códigos vigentes en el lugar. Comuníquese con las autoridades locales si tiene preguntas al respecto.

Deberá tenerse cuidado para asegurar que se observen todas las prácticas básicas de seguridad durante las actividades relacionadas con la instalación, mantenimiento y reparación del equipo Taylor.

- Sólo el personal de servicio autorizado por Taylor deberá realizar actividades de instalación y reparación del equipo.
- Antes de iniciar actividades de instalación o reparación, el personal de servicio autorizado deberá consultar la norma 29CFRI910.147 de la OSHA o el código vigente de su localidad, a fin de conocer las normas de la industria referentes a los procedimientos de bloqueo y etiquetado.
- El personal de servicio autorizado deberá asegurar que el equipo de protección personal apropiado esté disponible y sea usado durante las actividades de instalación y servicio.
- El personal de servicio autorizado deberá quitarse todas las alhajas metálicas, anillos y relojes antes de trabajar con equipo eléctrico.

 Antes de realizar reparaciones, es necesario desconectar la alimentación eléctrica principal de la máquina. El incumplimiento de esta instrucción podría causar lesiones o incluso la muerte como consecuencia de descargas eléctricas o piezas móviles peligrosas, y dañar el equipo o reducir su rendimiento.

Nota: Todas las reparaciones deben ser realizadas por un técnico de servicio autorizado por Taylor.

 Esta unidad tiene bordes filosos que pueden causar lesiones graves.

Preparación del lugar

Antes de desembalar la unidad, revise el área donde se instalará la unidad. Asegúrese de que se hayan resuelto todos los posibles peligros para el usuario o el equipo.

Solo para uso bajo techo: Esta unidad está diseñada para funcionar bajo techo, en temperaturas ambiente normales de 71 °F a 75 °F (21 °C a 24 °C). El congelador ha funcionado de manera correcta en temperaturas ambiente altas de 104 °F (40 °C), con capacidad reducida.

Esta unidad **NO** deberá instalarse en lugares donde pueda usarse una manguera o un chorro de agua. **NUNCA** use una manguera o chorro de agua para enjuagar o limpiar la unidad. El incumplimiento de esta instrucción puede provocar una electrocución.

Esta unidad deberá instalarse en una superficie nivelada para evitar el riesgo de inclinación y caída. Deberá tenerse mucho cuidado al mover el equipo. Se requieren dos o más personas para mover la unidad de manera segura. La inobservancia de esta precaución puede causar lesiones o daños al equipo.

Desembale la unidad e inspeccione si tiene daños. Informe de cualquier daño a su distribuidor de productos Taylor.

Este equipo ha sido fabricado en los Estados Unidos y las piezas utilizan medidas del sistema inglés. Las conversiones métricas son aproximadas y pueden variar en tamaño respecto de la medida con unidades inglesas.

Unidades enfriadas por aire

NO obstruya las aberturas de entrada y descarga de aire.

El modelo 702 requiere un espacio libre mínimo de 6” (152 mm) en todos los costados del congelador. Instale del deflector en el lado derecho de la unidad y coloque la parte trasera de la unidad contra la pared para evitar la recirculación del aire caliente. Los modelos 741 y 772 requieren un espacio de aire mínimo de 3” (76 mm) en todos los costados. Instale el deflector provisto. La falta de espacio libre adecuado puede reducir la capacidad refrigerante de los congeladores e incluso provocar daños permanentes a las compresoras.

Conexiones hidráulicas (sólo unidades enfriadas por agua)

Debe proveerse un suministro adecuado de agua fría con válvula de paso manual. En la parte inferior de la bandeja base se han provisto dos conexiones I.P.S. de 3/8” (en las unidades sencillas) o dos conexiones I.P.S. de 1/2” I.P.S. (en las unidades dobles) para facilitar las conexiones de entrada y salida de agua. Las líneas hidráulicas con diámetro interno de 1/2” deben conectarse a la máquina. (Se recomienda el uso de mangueras flexibles, si los códigos locales lo permiten.) Dependiendo de la condición del agua, tal vez sea recomendable instalar un cernidor para evitar que los objetos extraños obstruyan la válvula hidráulica automática. Únicamente habrá una conexión de entrada de agua y una de salida de agua, ya sea que la unidad sea sencilla o doble. NO instale una válvula de paso manual en la línea de salida de agua. El agua siempre debe fluir en el siguiente orden: primero, por la válvula hidráulica automática; segundo, por el condensador; tercero, por la conexión de salida a un **desagüe de colector abierto.**

 **Se requiere un dispositivo de prevención de reflujo en el lado donde está la conexión de entrada de agua.** Consulte los códigos nacionales, estatales y locales vigentes para determinar la configuración correcta.

Conexiones eléctricas

En Estados Unidos, este equipo debe instalarse de conformidad con el Código Eléctrico Nacional (NEC) de Estados Unidos, ANSI/NFPA 70-1987. El propósito de este código es proteger de manera práctica a las personas y los bienes de los riesgos relacionados con el uso de la electricidad. El código contiene medidas que se consideran necesarias para la seguridad. En las demás regiones del mundo, el equipo debe instalarse de conformidad con los códigos vigentes en el lugar. Sírvase consultar con las autoridades de su localidad.

 **¡OBEDEZCA LOS CÓDIGOS ELÉCTRICOS DE SU LOCALIDAD!**

Cada congelador requiere una fuente de poder por etiqueta de datos. Revise las etiquetas de datos del congelador para conocer las especificaciones de fusibles o de protección contra corriente excesiva del circuito, amperaje del cable y las especificaciones eléctricas. Consulte el diagrama de cableado en el interior de la caja eléctrica para conocer las conexiones correctas del suministro eléctrico.

 ATENCIÓN: ESTE EQUIPO DEBE ESTAR BIEN PUESTO A TIERRA. LA INOBSERVANCIA DE ESTA PRECAUCIÓN PUEDE PROVOCAR LESIONES GRAVES OCASIONADAS POR DESCARGAS ELÉCTRICAS.

 Esta unidad tiene un borne de puesta a tierra equipotencial que deberá ser conectado por el instalador autorizado a la parte trasera del armazón. El lugar de instalación está marcado por el símbolo de unión equipotencial (5021 de IEC 60417-1) en el panel desmontable y en el armazón del equipo.

- Los dispositivos fijos que no estén equipados con cordón de energía eléctrica y una clavija u otro dispositivo para desconectar el aparato de la fuente de energía deberán tener un dispositivo de desconexión de todos los polos, con separación de contacto mínima de 3 mm, en la instalación externa.

- Los aparatos conectados en forma permanente a cableado fijo y que tienen corrientes de fuga que pueden exceder 10 mA, sobre todo al ser desconectados, al no usarse durante largos períodos o durante la instalación inicial, deben tener dispositivos de protección, como un interruptor accionado por pérdida de corriente a tierra (GFI), para proteger contra fugas de corriente, los cuales deberán ser instalados por personal autorizado de conformidad con los códigos locales.

- Los cordones de alimentación eléctrica usados con esta unidad deberán ser cables enfundados flexibles, resistentes a aceite, no más ligeros que un cordón normal enfundado con policloropreno u otro elastómero sintético equivalente (designación de código 60245 IEC 57), instalado con el anclaje para cordones eléctrico apropiado para liberar a los conductores del esfuerzo, incluso de torsión, en los terminales, y proteger los conductores de la abrasión.

  Si el cordón de alimentación está dañado, deberá ser reemplazado por el fabricante, por un agente de servicio o por una persona calificada similar, a fin de evitar peligros.

Revisión

Después de instalar la unidad, es recomendable revisar los siguientes controles y operaciones mecánicas del congelador y hacer los ajustes necesarios. Si corresponde, repita las revisiones en el segundo cilindro refrigerante de las unidades dobles.

Controles

Mueva el interruptor de control a la posición “AUTOMÁTICO”. El sistema refrigerante principal comenzará a funcionar (compresora, motor de la batidora y ventilador del condensador). La luz del dial y el indicador de mezcla baja se iluminarán.



Figura 1

Si el congelador es enfriado por agua, la válvula automática de agua comenzará a abrirse y fluirá agua fría al condensador. Esto eliminará calor del refrigerante. El agua deberá sentirse tibia al fluir al desagüe de trampa abierta. Mueva el interruptor de control a la posición de apagado.

Rotación de la batidora

La batidora debe girar en sentido dextrógiro al observarla por el cilindro refrigerante.

Nota: Los procedimientos descritos a continuación deben ser realizados por un técnico de servicio autorizado por Taylor.

Para corregir la rotación en una unidad trifásica, sólo tiene que intercambiar dos líneas (las que sean) de alimentación eléctrica en el bloque de terminales principal del congelador.

Para corregir la rotación en una unidad monofásica, intercambie las conexiones en el interior del motor de la batidora. (Consulte el diagrama impreso en el motor.)

Las conexiones eléctricas se hacen directamente al bloque de terminales provisto en la caja de control principal, localizada debajo del panel lateral superior izquierdo del modelo 702, o detrás del panel de servicio de los modelos 741 y 772.

Refrigerante

 En consideración de nuestro medio ambiente, Taylor se enorgullece en utilizar sólo refrigerantes HFC ecológicos. El refrigerante HFC utilizado en esta unidad es R404A. Este refrigerante por lo general se considera no tóxico y no inflamable, con un potencial de reducción de ozono de cero (0).

Sin embargo, todo gas a presión es potencialmente peligroso y debe manejarse con precaución.

NUNCA llene un cilindro refrigerante completamente con líquido. El llenado del cilindro a aproximadamente el 80% de su capacidad permitirá la expansión normal del contenido.

 Use únicamente refrigerante R134a que cumpla con la especificación 700 de la norma AHI. El uso de cualquier otro refrigerante puede exponer a los usuarios y operadores a riesgos de seguridad inesperados.

 El líquido refrigerante rociado sobre la piel puede provocar daños graves a los tejidos. Proteja los ojos y la piel. En caso de quemadura con refrigerante, enjuague de inmediato con agua fría. Si las quemaduras son graves, aplique compresas de hielo y llame de inmediato a un médico.

Taylor recuerda a los técnicos que deben tener presentes las leyes gubernamentales sobre sistemas de recuperación, reciclaje y reclamación de refrigerantes. Si tiene alguna duda acerca de estas leyes, comuníquese con el Departamento de Servicio de la fábrica.

ADVERTENCIA: La combinación de refrigerante R404A y aceites de poliolléster absorbe grandes cantidades de humedad. Al abrir un sistema de refrigeración, éste no debe permanecer abierto más de 15 minutos. Coloque tapones en todas las mangueras y tuberías abiertas para evitar que el aceite absorba agua o humedad del aire.

Sección 2 Para el operador

El congelador que usted ha comprado ha sido diseñado y fabricado con sumo cuidado para ofrecerle un funcionamiento confiable. Si el congelador Taylor es utilizado y cuidado de manera correcta, producirá un producto de calidad consistente. Al igual que todos los productos mecánicos, esta máquina requiere limpieza y mantenimiento. La cantidad necesaria de cuidado y atención será mínima si se cumplen al pie de la letra los procedimientos operativos descritos en este manual.

Lea este manual de operación detenidamente antes de utilizar el equipo o realizar tareas de mantenimiento.

El congelador Taylor NO compensará ni corregirá los errores cometidos durante las operaciones de configuración o llenado. Por lo tanto, los procedimientos de armado inicial y cebado son de suma importancia. Se recomienda enfáticamente que todo el personal responsable de la operación del equipo revise estos procedimientos, con el fin de que tenga el entrenamiento apropiado y no se presenten confusiones.

Si requiere asistencia técnica, comuníquese con un distribuidor autorizado de productos Taylor para obtener el servicio.

Nota: La garantía sólo tendrá validez si las piezas son autorizadas por Taylor, se compran a un distribuidor autorizado de Taylor Distributor, y el trabajo de mantenimiento o reparación es realizado por un técnico de servicio autorizado por Taylor. Taylor se reserva el derecho de rechazar reclamaciones de garantía de equipos o piezas si se instalaron piezas o refrigerante no autorizados en la máquina, si se realizaron modificaciones al sistema no recomendadas por la fábrica o si se determina que la avería fue causada por negligencia o abuso.

Nota: Nuestras actividades de investigación generan mejoras constantes. Por lo tanto, la información en este manual está sujeta a cambios sin aviso previo.



Si este producto tiene adherida una etiqueta con el símbolo de un recipiente para basura cruzado por una línea diagonal, esto significa que el producto cumple las disposiciones de la Directriz de la UE y otras leyes similares que han entrado en vigor después del 13 de agosto de 2005. Por lo tanto, debe recolectarse por separado después de completarse su uso y no puede eliminarse como residuos no clasificados para el sistema municipal de recolección de basura.

El usuario es responsable de devolver el producto al centro de recolección apropiado, tal como lo especifiquen los códigos de su localidad.

Para obtener más información sobre las leyes vigentes en su localidad, comuníquese con el centro municipal de recolección de basura o con un distribuidor.

Renuncia de garantía de compresora

Las compresoras de refrigeración de esta máquina están garantizadas durante el plazo especificado en la tarjeta de garantía que se entrega con la máquina. Sin embargo, como resultado del Protocolo de Montreal y las enmiendas de 1990 a la Ley de Aire Limpio de los Estados Unidos, constantemente se prueban y desarrollan nuevos refrigerantes con el propósito de lograr su utilización en la industria de servicios. Algunos de estos refrigerantes nuevos se anuncian como reemplazos directos en varias aplicaciones. Sin embargo, hay que señalar que en las tareas de servicio ordinario del sistema de refrigeración de esta máquina **únicamente debe utilizarse el refrigerante especificado en la etiqueta de datos**. El uso no autorizado de otros refrigerantes invalidará la garantía de la compresora. Es responsabilidad del dueño informar de esta situación a los técnicos que contrate.

También debe señalarse que Taylor no garantiza el refrigerante empleado en el equipo. Por ejemplo, si se pierde refrigerante durante el servicio ordinario de la máquina, Taylor no tendrá la obligación de proveer o reemplazar el refrigerante, en ninguna condición, con o sin cargo. Taylor tampoco tendrá la obligación de recomendar un reemplazo apropiado si el refrigerante original es prohibido, se vuelve obsoleto o deja de estar disponible durante el período de cinco años de garantía de la compresora.

Taylor Company seguirá vigilando lo que sucede en la industria y probará nuevas alternativas conforme se vayan desarrollando. Si nuestras pruebas revelan que una alternativa nueva es aceptable como reemplazo directo, la renuncia anterior será nula y sin valor. Consulte con su distribuidor de productos Taylor o con la fábrica Taylor para conocer el estado actual de los refrigerantes alternativos y su relación con la garantía de la compresora. Esté listo para proporcionar el modelo y el número de serie de la unidad.

Sección 3 Seguridad

En Taylor Company nos preocupa la seguridad del operador cuando tiene en contacto con el congelador o sus piezas. Taylor ha hecho un gran esfuerzo por diseñar y fabricar características de seguridad incorporadas que protejan al operador y al técnico de servicio. Como ejemplo de esto, se han adherido al congelador etiquetas de advertencia para destacar las precauciones de seguridad.

IMPORTANTE: La inobservancia de las precauciones de seguridad presentadas a continuación puede ocasionar lesiones graves o incluso la muerte. Asimismo, el incumplimiento de estas advertencias puede dañar la máquina y sus componentes. A su vez, los daños a los componentes resultarán en gastos de reemplazo de piezas y servicios de reparación.

 **NO** use el congelador sin antes leer este manual de operaciones. La inobservancia de esta instrucción puede dañar el equipo, reducir el rendimiento del congelador, crear riesgos para la salud o causar lesiones.

 Este aparato solamente debe ser utilizado por personal entrenado. No ha sido diseñado para ser utilizado por niños o personas con deficiencias físicas, sensoriales o mentales, o que no posean la experiencia y los conocimientos necesarios, a menos que sea bajo supervisión o para fines de enseñanza sobre el uso del aparato bajo la guía de una persona responsable por su seguridad. Deberá supervisarse a los niños para asegurar que no jueguen con el aparato.

Esta unidad tiene un borne de puesta a tierra equipotencial que deberá ser conectado por el instalador autorizado a la parte trasera del armazón. El lugar de instalación está marcado por el símbolo de unión equipotencial (5021 de IEC 60417-1) en el panel desmontable y en el armazón del equipo.

**NO** use un chorro de agua para limpiar o enjuagar el congelador. El incumplimiento de estas instrucciones puede provocar electrocuciones graves.



- **NO** use el congelador si no está bien puesto a tierra.
- **NO** use el congelador con fusibles mayores que los especificados en la etiqueta de datos del congelador.
- Todas las reparaciones deben ser realizadas por un técnico de servicio autorizado por Taylor.
- Antes de realizar reparaciones, es necesario desconectar la alimentación eléctrica principal de la máquina.
- Unidades conectadas mediante cable: Únicamente los técnicos de servicio autorizados por Taylor podrán instalar una clavija en esta unidad.
- Los dispositivos fijos que no estén equipados con cordón de energía eléctrica y una clavija u otro dispositivo para desconectar el aparato de la fuente de energía deberán tener un dispositivo de desconexión de todos los polos, con separación de contacto mínima de 3 mm, en la instalación externa.
- Los aparatos conectados en forma permanente a cableado fijo y que tienen corrientes de fuga que pueden exceder 10 mA, sobre todo al ser desconectados, al no usarse durante largos períodos o durante la instalación inicial, deben tener dispositivos de protección, como un interruptor accionado por pérdida de corriente a tierra (GFI), para proteger contra fugas de corriente, los cuales deberán ser instalados por personal autorizado de conformidad con los códigos locales.
- Los cordones de alimentación eléctrica usados con esta unidad deberán ser cables enfundados flexibles, resistentes a aceite, no más ligeros que un cordón normal enfundado con policloropreno u otro elastómero sintético equivalente (designación de código 60245 IEC 57), instalado con el anclaje para cordones eléctrico apropiado para liberar a los conductores del esfuerzo, incluso de torsión, en los terminales, y proteger los conductores de la abrasión.

  Si el cordón de alimentación está dañado, deberá ser reemplazado por el fabricante, por un agente de servicio o por una persona calificada similar, a fin de evitar peligros.

El incumplimiento de estas instrucciones puede provocar una electrocución. Comuníquese con su distribuidor local autorizado de productos Taylor para solicitar el servicio.



- **NO** permita que el personal no entrenado utilice esta máquina.
- **NO** use el congelador si los paneles de servicio o las puertas de acceso no están bien sujetos con tornillos.
- **NO** quite piezas funcionales internas (por ejemplo, puerta del congelador, batidora, cuchillas raspadoras, etc.) hasta que todos los interruptores de control estén en la posición de apagado.

El incumplimiento de estas instrucciones puede resultar en lesiones graves a los dedos o las manos causadas por piezas móviles peligrosas.


Esta unidad tiene bordes filosos que pueden causar lesiones graves.

- **NO** introduzca los dedos ni objetos en el surtidor de la puerta. Esto podría contaminar el producto y causar lesiones graves por el contacto con la cuchilla.
- **TENGA MUCHO CUIDADO** al quitar el conjunto de la batidora. Las cuchillas raspadoras son muy filosas.


Este congelador debe colocarse sobre una superficie nivelada. La inobservancia de esta precaución puede causar lesiones o daños al equipo.


El acceso al área de servicio de la unidad está restringido a personas que tengan conocimientos y experiencia práctica con el aparato, en particular en lo referente a la seguridad e higiene.


Los calendarios de limpieza y desinfección son establecidos por los organismos reguladores estatales y locales y siempre deben obedecerse. Consulte la sección sobre limpieza en este manual, para conocer los procedimientos correctos de limpieza de la unidad.


Esta máquina está diseñada para mantener la temperatura del producto por debajo de 41 °F (5 °C). Todo producto que se agregue a esta máquina deberá estar a menos de 41 °F (5 °C). El incumplimiento de esta instrucción puede causar riesgos para la salud y el mal desempeño del congelador.

NO obstruya las aberturas de entrada y descarga de aire.

Modelo para mostrador: Espacio de aire mínimo de 6” (152 mm) en ambos costados. Instale del deflector en el lado derecho de la unidad y coloque la parte trasera de la unidad contra la pared para evitar la recirculación del aire caliente.

Modelos de consola: Espacio de aire mínimo de 3” (76 mm) en todos los lados. Instale el deflector para evitar la recirculación del aire caliente.

La inobservancia de esta instrucción puede deteriorar el rendimiento del congelador y provocar daños a la máquina.

Solo para uso bajo techo: Esta unidad está diseñada para funcionar bajo techo, en temperaturas ambiente normales de 71 °F a 75 °F (21 °C a 24 °C). El congelador ha funcionado de manera correcta en temperaturas ambiente altas de 104 °F (40 °C), con capacidad reducida.

NIVEL DE RUIDO: Las emisiones sonoras aéreas no excederán 78 dB(A) al medirse a una distancia de 1,0 metros de la superficie de la máquina y a una altura de 1,6 metros del piso.

Sección 4 Identificación de piezas para el operador

Modelo 70

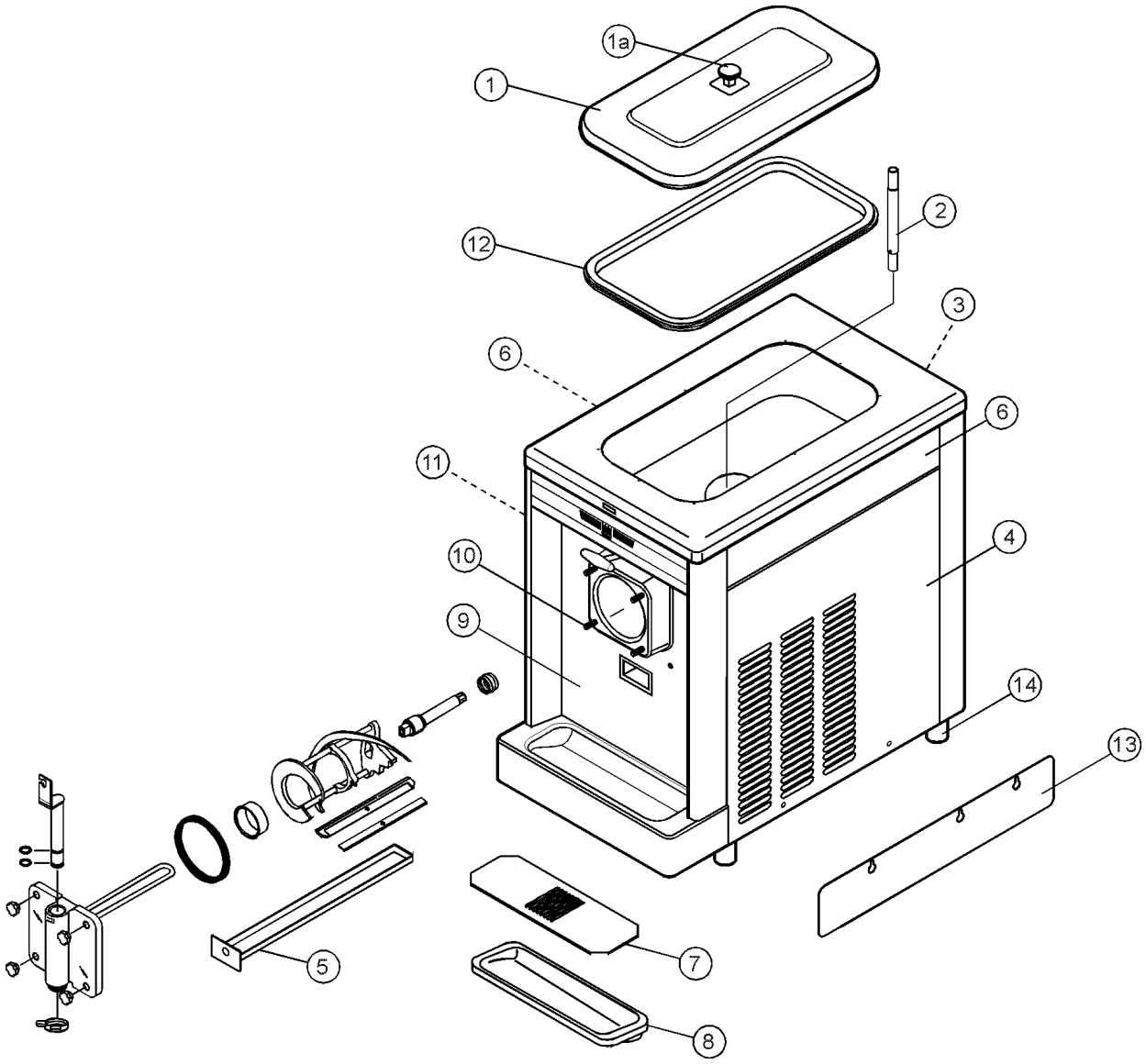

Artículo	Descripción	Núm. catálogo
1	Conjunto de tapa de tolva	X38458
1a	Perilla, tapa de tolva	025429
2	Tubo de alimentación de acero inoxidable, orificio de 5/32	028967-2
3	Panel trasero	047008
4	Panel lateral derecho, modelo 702	050928
5	Bandeja de goteo, 13-1/4" long.	039027
6	Panel lateral superior derecho e izquierdo, modelo 5472 HT	042317
7	Escudo contra salpicaduras, 15" x 5-13/32	022763

Artículo	Descripción	Núm. catálogo
8	Bandeja de goteo 14-7/8 long. x 5-1/8 SG	013690
9	Conjunto de panel delantero	X50930
10	Perno, cono de nariz	022822
11	Conjunto de panel lateral izquierdo	X50940
12	Junta, cubierta de tolva	038375
13	Faldón de flujo de aire	049069
14	Pata de 4", acero inoxidable, sin junta tórica	013458

Conjunto de la puerta del modelo 702

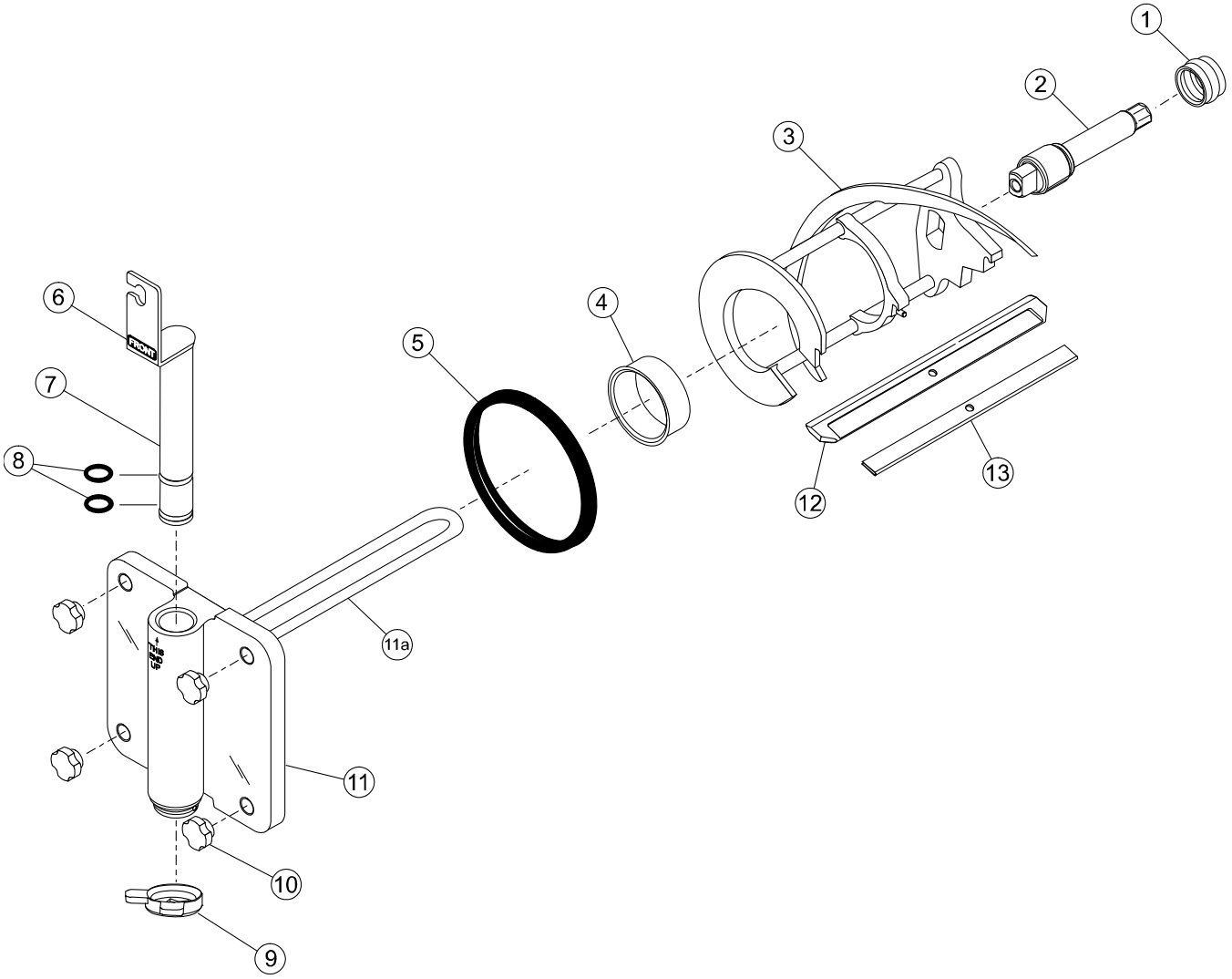

Artículo	Descripción	Núm. catálogo
1	SELLO DE EJE MOTOR	032560
2	EJE DE BATIDORA	033498
3	CONJUNTO DE BATIDORA, 1 GAL., 1 PATA	X49490
4	COJINETE DELANTERO	013116
5	JUNTA DE PUERTA, 5,177" DIÁM. INT.	016672
6	CALCOMANÍA, FRENTE DE PLACA DE LEVANTAMIENTO	015200
7	CONJUNTO DE VÁLVULA DE EXTRACCIÓN	X13624-SP

Artículo	Descripción	Núm. catálogo
8	JUNTA TÓRICA, 1-1/16" DIÁM. EXT. X 0,139 ANCHO	020571
9	BOQUILLA DE MOLDEADO, 1,188" DIÁM. INT., 6 PUNTAS	013139-6
10	TUERCA DE PERNO	021508
11	CONJUNTO DE PUERTA, 1 SURTIDOR, 1 GAL.	X38062-SER
11a	CONJUNTO DE AMORTIGUADOR,12 PULGADAS	X30273
12	CUCHILLA RASPADORA DE PLÁSTICO	046237
13	PINZA DE CUCHILLA RASPADORA 8.75"	046238

Modelo 741

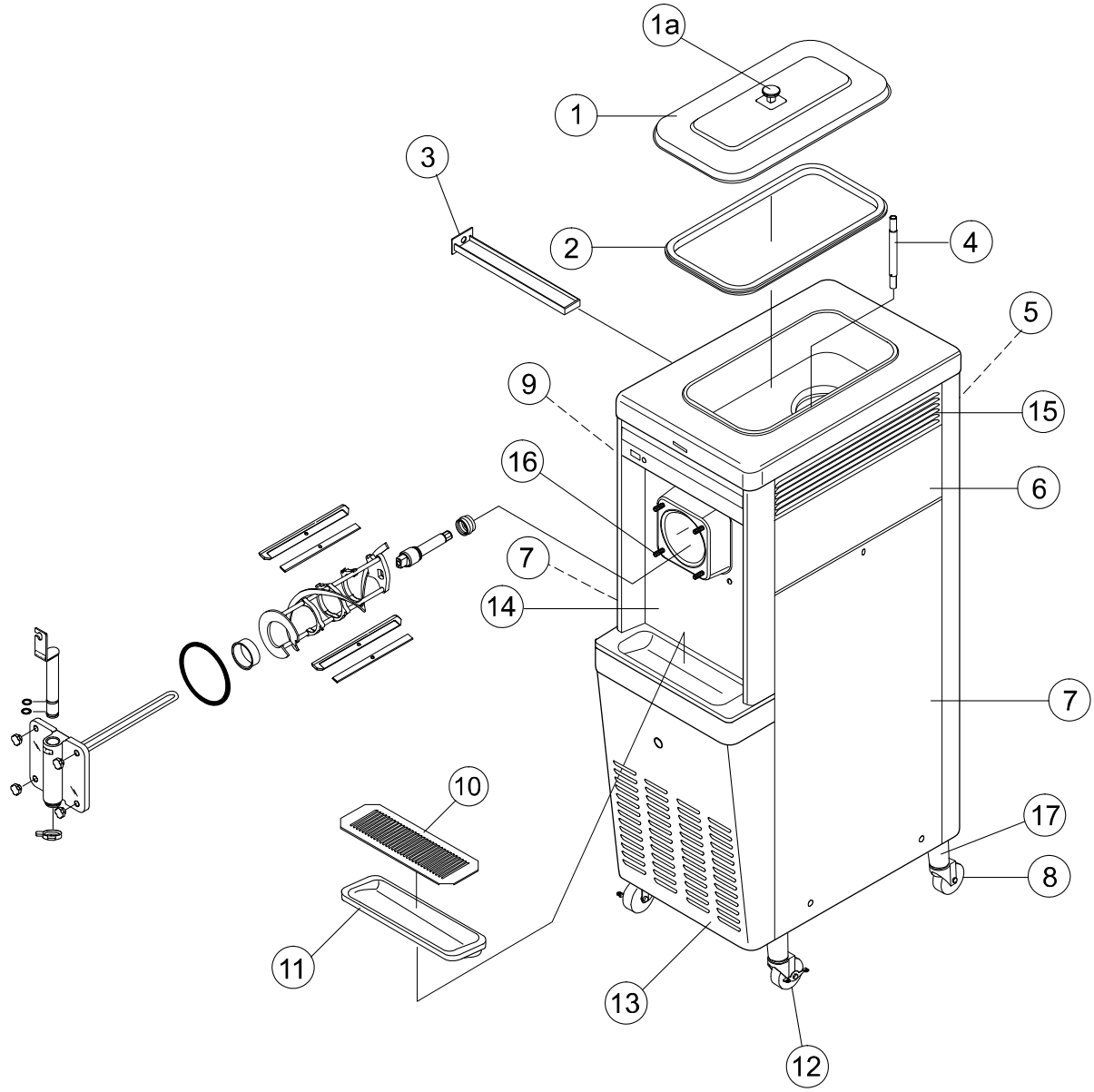

Artículo	Descripción	Núm. catálogo
1	Conjunto de tapa de tolva, estándar	X38458
1a	Perilla, tapa de tolva	025429
2	Junta, tapa de tolva, 5 galones (18,9 L)	038375
3	Bandeja de goteo, 11-5/8” long.	027503
4	Tubo de alimentación, acero inoxidable	028967-3
5	Panel trasero	013637
6	Panel lateral superior derecho	028707
7	Conjunto de panel lateral inferior izquierdo y derecho	X24397
8	Rodaja de 4” (10,2 cm), poste de 5/8”	018794

Artículo	Descripción	Núm. catálogo
9	Panel lateral superior izquierdo	028706
10	Escudo contra salpicaduras, 15” x 5-13/32	022763
11	Bandeja de goteo 14-7/8 long. x 5-1/8	013690
12	Rodaja de 4”, poste de 5/8”, con freno	034081
13	Panel de servicio	013638
14	Conjunto de panel delantero	X14238-SP
15	Persiana lateral	013631
16	Perno de nariz	022822
17	Conjunto de adaptador de rodajas	X18915

Modelo 772

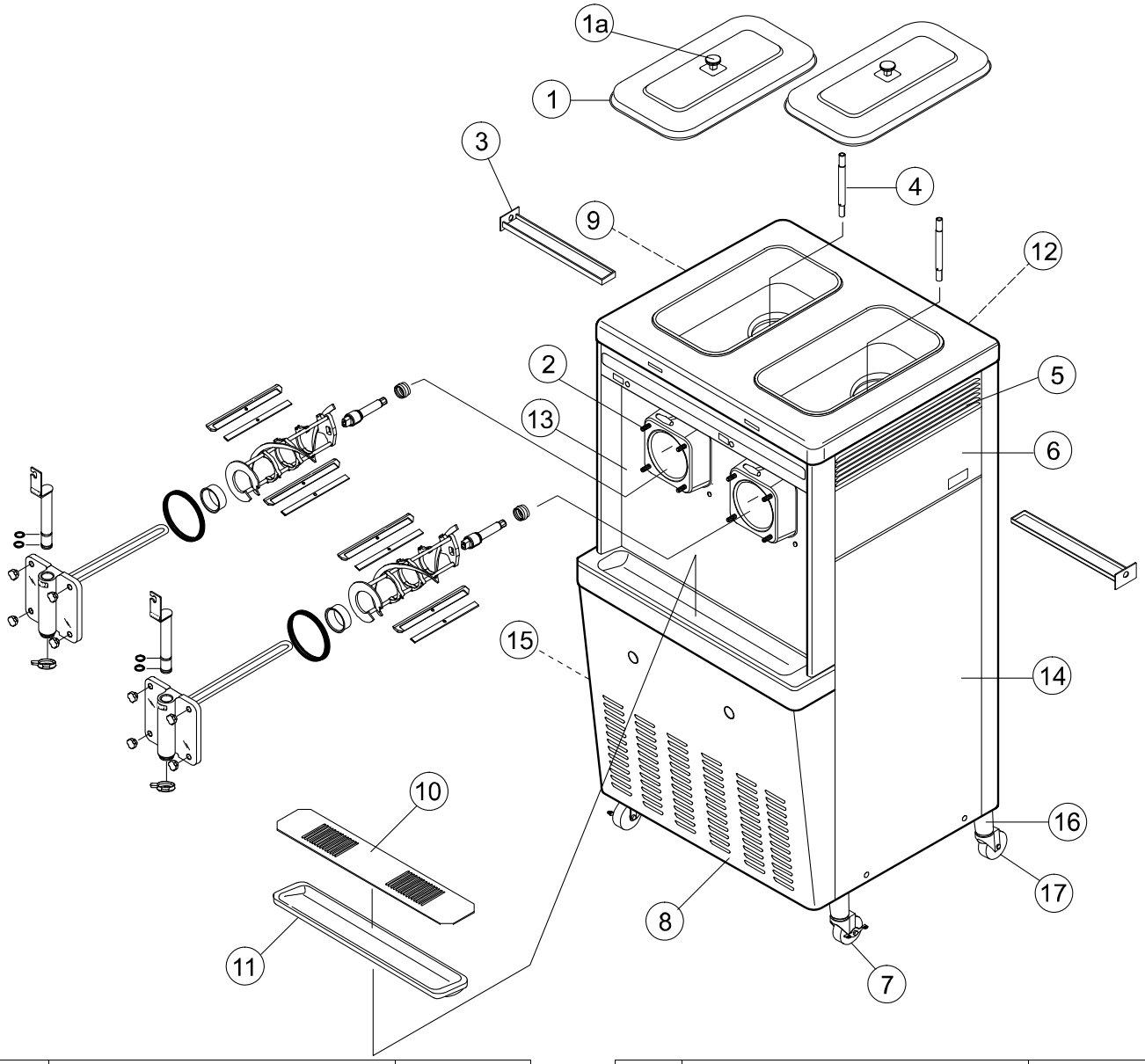

Artículo	Descripción	Núm. catálogo
1	Conjunto de tapa de tolva, aislada	X39291
1a	Perilla, tapa de tolva	025429
2	Perno, cono de nariz	022822
3	Bandeja de goteo, 11-5/8” long.	027503
4	Tubo de alimentación, acero inoxidable	028967-3
5	Persiana lateral	017471
6	Panel lateral superior derecho	028701
7	Rodaja de 4”, poste de 5/8”, con freno	034081
8	Panel de servicio	046584

Artículo	Descripción	Núm. catálogo
9	Panel lateral superior izquierdo	028700
10	Escudo contra salpicaduras	037041
11	Bandeja de goteo	014533
12	Panel trasero	017563
13	Conjunto de panel delantero	X51264
14	Conjunto de panel lateral derecho	X44855
15	Conjunto de panel lateral izquierdo	X44853
16	Conjunto de adaptador de rodajas	X18915
17	Rodaja de 4” (10,2 cm), poste de 5/8”	018794

Armado de las puertas de los modelos 741 y 772

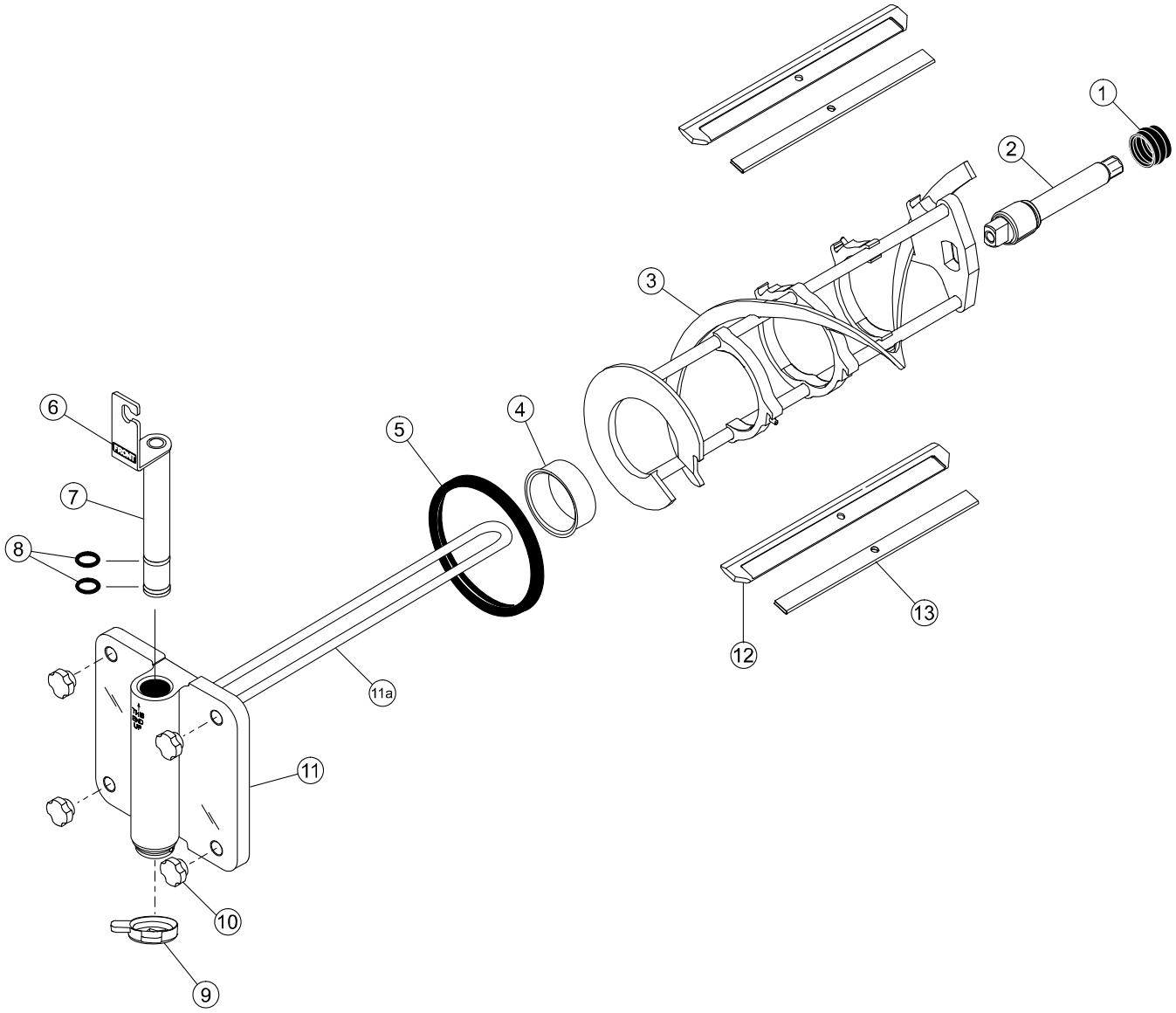

Artículo	Descripción	Núm. catálogo
1	SELLO DE EJE MOTOR	032560
2	EJE DE BATIDORA	033498
3	CONJUNTO DE BATIDORA, 1,75 GAL., 1 PATA	X46233
4	COJINETE DELANTERO	013116
5	JUNTA DE PUERTA, 5,177” DIÁM. INT.	016672
6	CALCOMANÍA, FRENTE DE PLACA DE LEVANTAMIENTO	015200
7	CONJUNTO DE VÁLVULA DE EXTRACCIÓN	X13624-SP

Artículo	Descripción	Núm. catálogo
8	JUNTA TÓRICA 1-1/16 DIÁM. EXT. X 0,139 ANCHO	020571
9	BOQUILLA DE MOLDEADO, 1,188" DIÁM. INT., 6 PUNTAS	013139-6
10	TUERCA DE PERNO	021508
11	CONJUNTO DE PUERTA, 1 SURTIDOR, 1,75 GAL.	X30272-SER
11a	CONJUNTO DE AMORTIGUADOR,19 PULGADAS	X30274
12	CUCHILLA RASPADORA DE PLÁSTICO	046237
13	PINZA DE CUCHILLA RASPADORA 8.75”	046238

Sección 5 Importante: Para el operador

Lámpara indicadora “Mezcla baja”

Los modelos 702, 741 Y 772 están equipados con una lámpara de mezcla baja (“MIX LOW”) en el frente de la máquina. Cuando la lámpara comienza a parpadear, indica que la tolva de mezcla tiene bajo suministro de mezcla. En ese caso, deberá llenarse la tolva con mezcla. Si no añade mezcla cuando comienza a destellar la lámpara indicadora, podrían dañarse la batidora, las aspas, el eje motor y la puerta del congelador.



Figura 2

Definiciones de símbolos

En la siguiente tabla se presentan las definiciones de los símbolos utilizados en los interruptores de operación.

= Tecla de lavado

= Tecla de apagado

= Tecla de encendido y modalidad automática

Interruptor de control

La posición central es la de apagado (“OFF”). La posición **derecha** es la de modalidad automática (“AUTO”), que activa el motor de la batidora y el sistema de refrigeración. La posición **izquierda** es la de lavado (“WASH”), que activa únicamente el motor de la batidora.



Figura 3

Botón de restablecimiento

En el modelo 702, el botón de restablecimiento se encuentra debajo del panel lateral superior izquierdo. En los modelos 772 y 741, el botón de restablecimiento se encuentra en el panel delantero inferior.

El botón de restablecimiento protege el motor de la batidora de las sobrecargas. El mecanismo de restablecimiento se activa si hay una sobrecarga. Para restablecer el congelador de manera correcta, primero mueva el interruptor de control a la posición de apagado. Oprima el botón de restablecimiento con fuerza. Mueva el interruptor de control a la posición de lavado y observe el funcionamiento del congelador. Una vez satisfecho con el funcionamiento, mueva el interruptor de control de vuela a la posición “AUTO”.

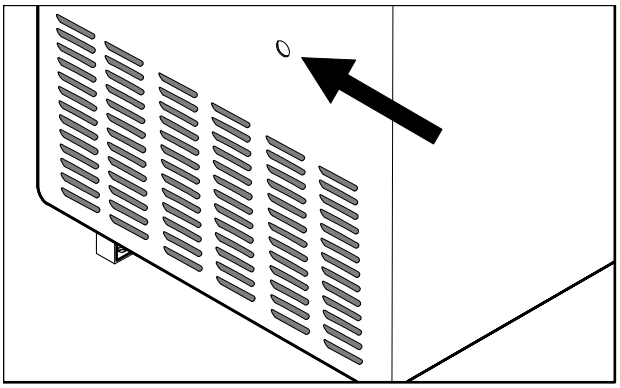

Figura 4

Control de termistor

La viscosidad (espesor) del producto es controlada por un dispositivo sensor de temperatura, conocido como termistor. Para obtener un producto más espeso, gire el control **en sentido de las manecillas**; gire el control **en sentido contrario al de las manecillas** para obtener un producto más líquido. Permita que el sistema de refrigeración complete dos o tres ciclos antes de que pueda evaluar la consistencia de manera exacta.

Sistema independiente de refrigeración de tolva (SHR)

Espera

El sistema independiente de refrigeración de tolva (SHR) y el sistema de retención de temperatura de cilindro refrigerante (CTR) son **funciones estándar**. Esta función se conoce como “ESPERA”. El sistema independiente de refrigeración de tolva (SHR) utiliza un pequeño sistema de refrigeración independiente para mantener la temperatura de la mezcla en la tolva a menos de 40 °F (4,4 °C), a fin de asegurar el control bacteriano. El sistema de retención de temperatura de cilindro refrigerante (CTR) y el sistema independiente de refrigeración de tolva (SHR) mantienen un producto de buena calidad. Durante los largos períodos sin venta, es necesario calentar el producto en el cilindro refrigerante a una temperatura aproximada de 35 °F a 40 °F (1,7 °C a 4,4 °C) para evitar el batido excesivo y la descomposición del producto.

SIEMPRE OBEDEZCA LOS CÓDIGOS DE SALUD DE SU LOCALIDAD.

Los calendarios de limpieza y desinfección son establecidos por los organismos reguladores federales, estatales y locales, y siempre deben obedecerse. Si la unidad tiene una modalidad de “espera”, no deberá utilizarse como reemplazo de los procedimientos y frecuencias apropiado de limpieza y desinfección establecidos por las autoridades de salud.

LA LIMPIEZA Y DESINFECCIÓN DEBEN EFECTUARSE TODOS LOS DÍAS.

IMPORTANTE: Cerciórese de tener las manos desinfectadas antes de realizar estas instrucciones.

Para activar el sistema independiente de refrigeración de tolva (SHR) y el sistema de retención de temperatura de cilindro refrigerante (CTR), coloque el tubo de aire (extremo sin agujero) en el orificio de entrada de mezcla.

Coloque el interruptor de control en la posición “AUTO” y mueva el interruptor de espera a la posición de encendido. La unidad funcionará como refrigerador para el producto en la tolva y en el cilindro refrigerante.

Para sacar la máquina de la modalidad de espera, mueva el interruptor de control a la posición “AUTO” y mueva el interruptor de espera a la posición de apagado. La unidad reanudará la modalidad operativa normal.

Cuando se apague el ciclo de la unidad, quite la tapa de la tolva y coloque el tubo de alimentación en su posición original.

Vuelva a colocar la tapa de la tolva.

Sección 6 Procedimientos operativos

Se ha seleccionado el modelo 702 para ilustrar paso a paso los procedimientos operativos de todos los modelos que abarca este manual. Para fines operativos prácticos, los dos modelos son iguales.

Todos almacenan 5 galones (18,9 litros) de mezcla en la tolva. La mezcla luego **fluye por gravedad** a través de un tubo de alimentación hasta el cilindro refrigerante.

Localice el número de su modelo para determinar las características del congelador:

702: 1 cilindro refrigerante de 1 galón (3,8 litros).

741: 1 cilindro refrigerante de 1,75 galones (6,6 litros).

772: 2 cilindros refrigerantes de 1,75 galones (6,6 litros).

Estas instrucciones comienzan en el momento en que llegamos al restaurante por la mañana y encontramos las piezas que fueron desarmadas y colocadas para secar al aire después de la limpieza de la noche anterior.

En los procedimientos descritos a continuación se muestra cómo armar las piezas en el congelador, desinfectar las piezas y cebar el congelador con producto fresco antes de servir la primera porción.

Si está desarmando la máquina por primera vez o si necesita información sobre cómo llegar a este punto de partida de las instrucciones, vaya a la sección “Desarmado”, página 20, y comience allí.

Armado

ASEGÚRESE DE QUE EL INTERRUPTOR DE CONTROL ESTÉ EN LA POSICIÓN DE APAGADO PARA ELIMINAR LA POSIBILIDAD DE QUE SE MUEVAN LAS PIEZAS.

Nota: Al lubricar las piezas, use un lubricante aprobado de grado alimenticio (por ejemplo, Taylor Lube).

Paso 1
Instale el eje motor. Lubrique la ranura y la parte del eje que tiene contacto con el cojinete del eje motor de la batidora. Deslice el sello por el eje y la ranura hasta que entre en su sitio. NO lubrique el extremo hexagonal del eje motor. Llene la parte interna del sello con 1/4” (6 mm) más de lubricante y lubrique de manera uniforme el lado plano del sello que tiene contacto con el cojinete.

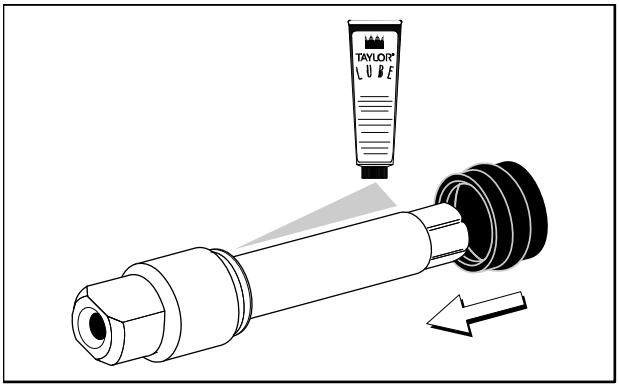

Figura 5

Introduzca el eje motor de la batidora por el cojinete de armazón trasero del cilindro refrigerante y enganche el extremo hexagonal firmemente en el acoplamiento de la caja de engranajes.

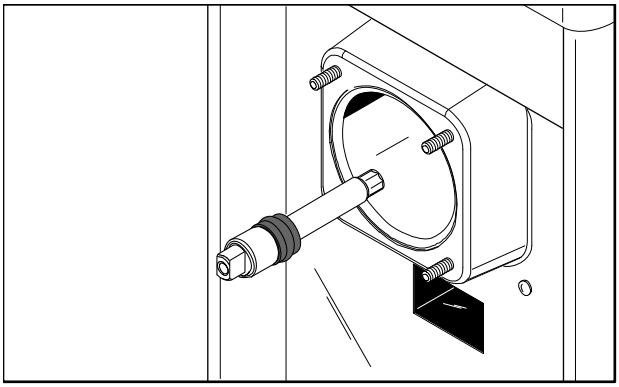
Figura 6

Paso 2
Instale el conjunto de la batidora. Revise primero las cuchillas raspadoras en busca de mellas o indicios de desgaste. Reemplace las cuchillas si tienen mellas.

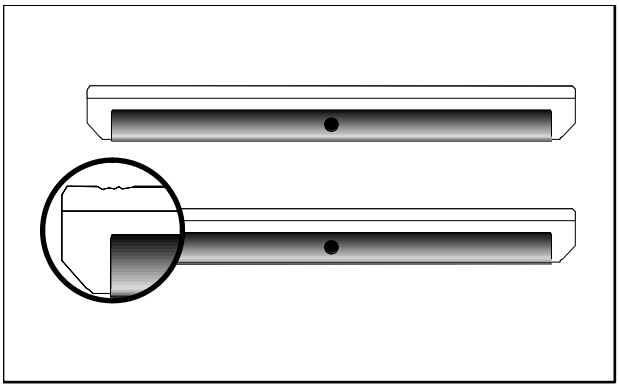
Figura 7

Nota: Para evitar daños costosos, el agujero de la cuchilla raspadora debe ajustar firmemente en el poste.

Si las cuchillas están en buen estado, coloque la cuchilla raspadora trasera sobre el poste de sujeción trasero de la batidora, con el filo de la cuchilla hacia afuera. Sostenga la cuchilla trasera en la batidora e introduzca el conjunto hasta la mitad en el cilindro refrigerante. Instale la cuchilla raspador delantera sobre el poste de sujeción delantero. Introduzca el conjunto de la batidora por completo en el cilindro refrigerante.

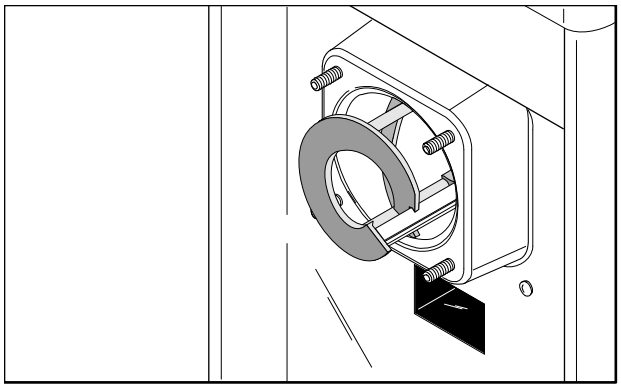

Figura 8

Compruebe que el conjunto de la batidora esté montado en la posición correcta sobre el eje motor. Gire la batidora ligeramente para comprobar que la batidora está bien asentada. Si la batidora está en la posición correcta, no debe extenderse más allá del frente del cilindro refrigerante.

Paso 3

Instale la válvula de extracción. Deslice las dos juntas tóricas hasta las ranuras de la válvula de extracción y lubríquelas con Taylor Lube.

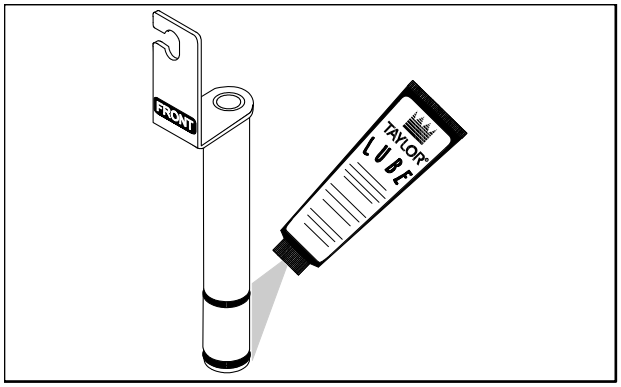

Figura 9

Lubrique la parte superior e inferior del interior del surtidor de la puerta del congelador. Inserte la válvula de extracción en la puerta del congelador, desde **arriba**. Será necesario girar la válvula de extracción hacia la **derecha** al montar la puerta en el congelador.

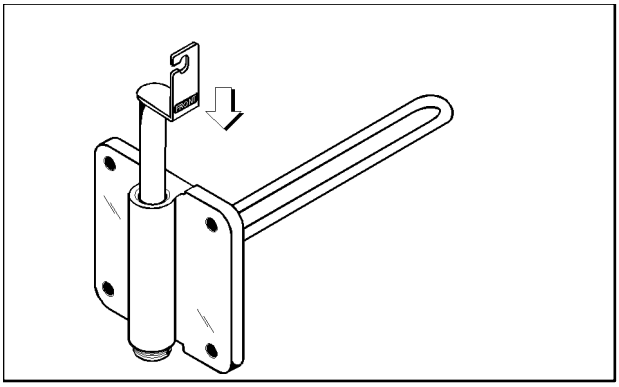

Figura 10

Paso 4

Instale la puerta del congelador. Coloque la junta de la puerta del congelador en la ranura de la parte trasera de la puerta. Monte el cojinete delantero en la varilla amortiguadora, de manera que el borde con ceja esté contra la puerta. **No lubrique la junta ni el cojinete.**

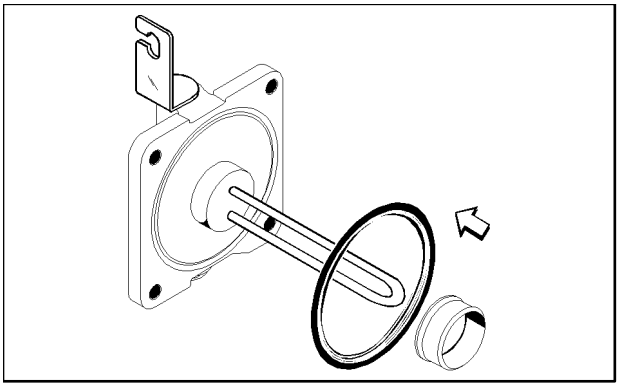

Figura 11

Introduzca la varilla amortiguadora por la batidora en el cilindro refrigerante. Una vez que la puerta esté asentada en los postes del congelador, instale los tornillos manuales. Apriete los tornillos de manera uniforme, siguiendo un patrón de cruz, para asegurar que la puerta quede firme.

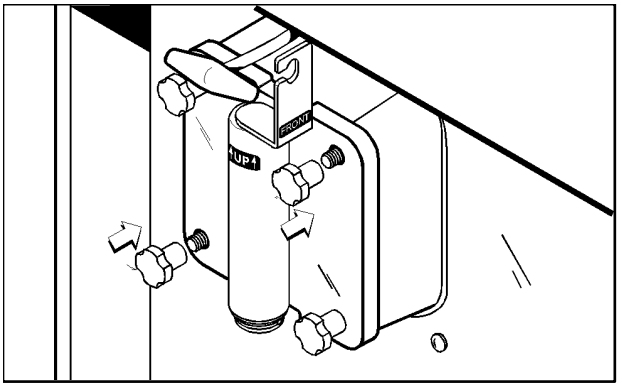

Figura 12

Gire el soporte de la válvula de extracción hacia la **izquierda**. Céntrela en la posición correcta levantando la palanca de extracción y colocándola en la muesca ranurada del soporte de la válvula de extracción.

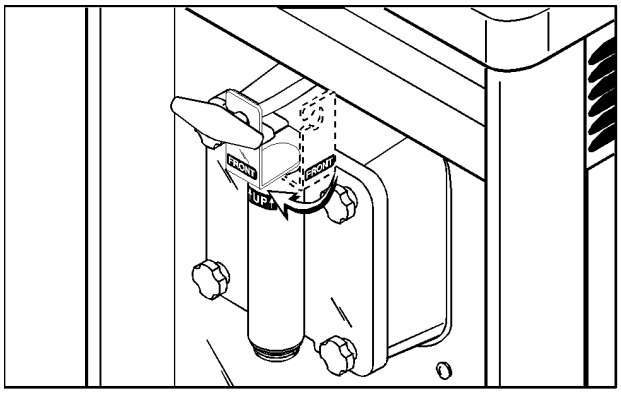

Figura 13

Paso 5
Instale la boquilla de moldeado en el extremo del surtidor de la puerta.

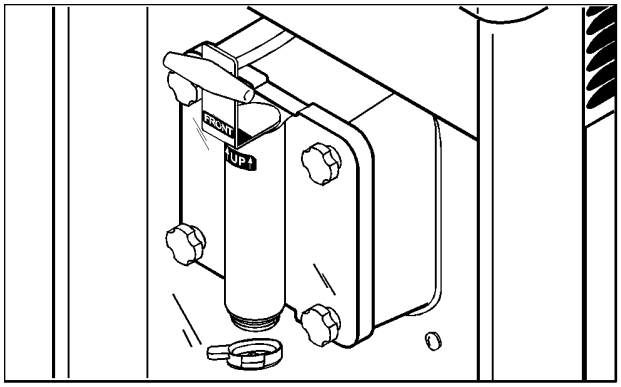

Figura 14

Paso 6
Coloque el tubo de alimentación de mezcla y la junta de la tolva en el fondo de la tolva de mezcla.

Repita los pasos 1 a 6 en el otro lado del congelador para el modelo 772.

Paso 7
Instale la bandeja de goteo delantera y el escudo contra salpicaduras debajo de los surtidores de las puertas.

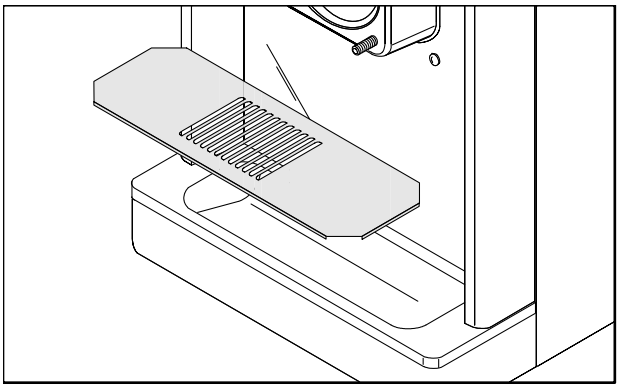

Figura 15

Paso 8
Introduzca la bandeja de goteo trasera por los orificios del panel lateral.

Desinfección

Paso 1
Prepare un balde con solución desinfectante aprobada a 100 ppm (por ejemplo, 2,5 galones [9,5 litros] de Kay-5® o 2 galones [7,6 litros] de Stera-Sheen®). USE AGUA TIBIA Y SIGA LAS INSTRUCCIONES DEL FABRICANTE.

Paso 2
Vierta la solución desinfectante en la tolva y deje que fluya al cilindro refrigerante.

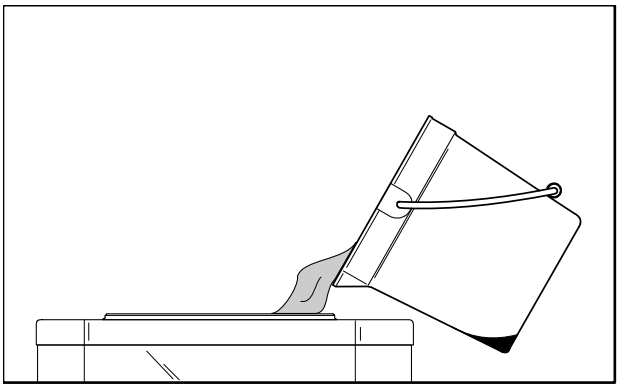

Figura 16

Paso 3
Cepille la tolva mientras la solución fluye al cilindro refrigerante. Al limpiar la tolva de mezcla, tenga especial cuidado al cepillar la sonda de nivel de mezcla en la pared trasera de la tolva, la junta de la tolva y el tubo de alimentación de mezcla.

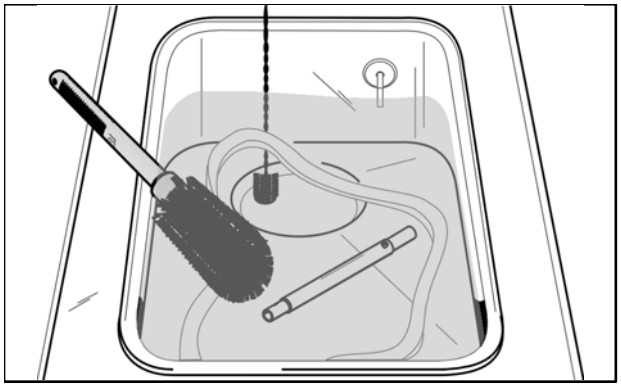

Figura 17

Paso 4
Mueva el interruptor de control a la posición de lavado. Con esto, la solución desinfectante se agitará en el cilindro refrigerante. Permita que la solución se agite durante cinco minutos.



Figura 18

Paso 5
Coloque un balde vacío debajo del surtidor de la puerta y levante la palanca de extracción. Extraiga toda la solución desinfectante.

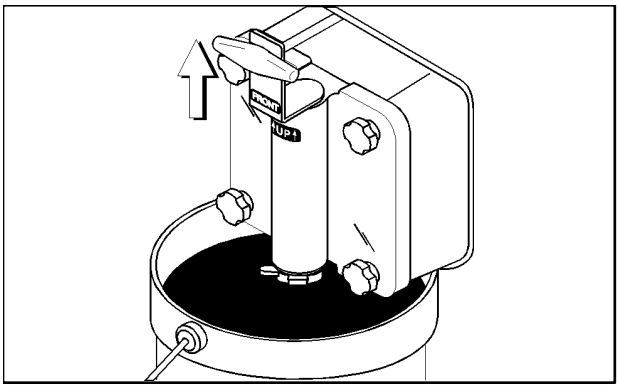

Figura 19

Paso 6
Cuando el desinfectante deje de salir por el surtidor de la puerta, baje la palanca de extracción y mueva el interruptor de control a la posición de apagado.

Nota: Acaba de desinfectar el congelador; por lo tanto, **cerciórese de tener las manos desinfectadas** antes de continuar con estas instrucciones.

Paso 7
Coloque el tubo de alimentación de mezcla en la esquina de la tolva de mezcla y arme la junta de la tolva.

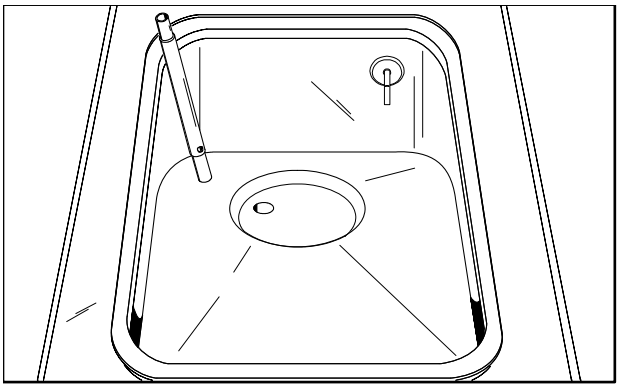

Figura 20

Repita los pasos 1 a 7 en el otro lado del congelador para el modelo 772.

Cebado

Cebe la máquina lo más cerca posible de la hora en que extraerá por primera vez el producto.

Paso 1
Coloque un balde para mezcla debajo del surtidor de la puerta y levante la palanca de extracción. Vierta dos galones (7,6 litros) de mezcla **fresca** en la tolva y deje que fluya al cilindro refrigerante. Esto expulsará los residuos de solución desinfectante. Baje la palanca de extracción cuando la mezcla comience a salir con concentración normal por el surtidor de la puerta.

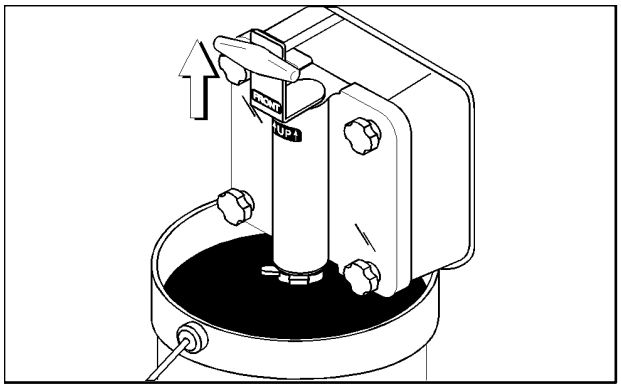

Figura 21

Paso 2
Cuando la mezcla deje de burbujear al cilindro refrigerante, instale el tubo de alimentación de mezcla en el orificio de entrada de mezcla.

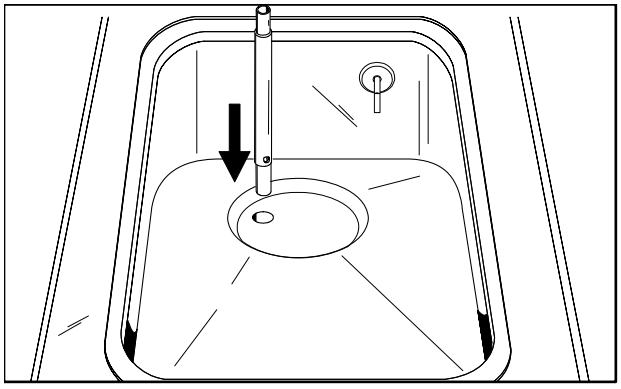

Figura 22

Paso 3
Mueva el interruptor de control a la posición de modalidad automática. El producto tendrá la temperatura correcta para servirse cuando termine el ciclo de la unidad.



Figura 23

Paso 4
Llene la tolva con mezcla. La lámpara indicadora de mezcla baja (MIX LOW) se apagará cuando la mezcla haga contacto con la sonda de nivel de mezcla en la pared trasera de la tolva.

Paso 5
Coloque la tapa de la tolva en su sitio.

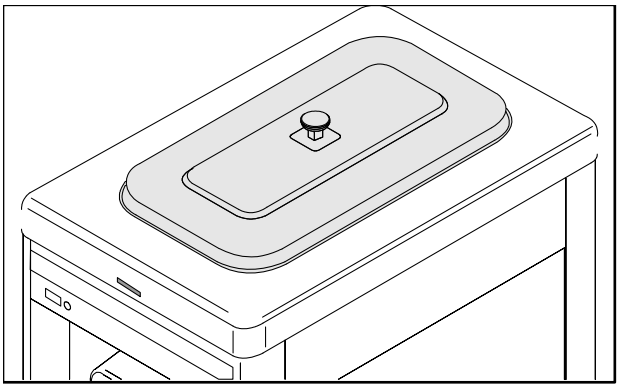

Figura 24

Repita los pasos 1 a 5 en el otro lado del congelador para el modelo 772.

Procedimiento de cierre

Para desarmar la unidad necesitará los siguientes artículos:

- Dos baldes de limpieza
- Recipiente de acero inoxidable desinfectado para producto reprocesado, con tapa
- Cepillos (provistos con el congelador)
- Limpiador
- Toallas desechables

Drenaje de producto del cilindro refrigerante

Paso 1
Mueva el interruptor de control a la posición de apagado.

Paso 2
Quite la tapa de la tolva, la junta de la tolva y el tubo de alimentación de mezcla. Lleve estas piezas al fregadero para limpiarlas.

Paso 3
Si los códigos de salud de su localidad permiten el uso de producto reprocesado, coloque un recipiente para producto reprocesado de acero inoxidable, desinfectado, aprobado por la NSF, debajo del surtidor de la puerta. Mueva el interruptor de control a la posición de lavado (WASH) y levante la palanca de extracción. Cuando el producto deje de salir por el surtidor de la puerta, baje la palanca de extracción y mueva el interruptor de control a la posición de apagado (OFF). Coloque una tapa desinfectada sobre el recipiente para producto reprocesado y coloque el recipiente en la cámara frigorífica.
(**Nota:** Para obtener información adicional sobre el uso de producto reprocesado, vea el punto 5 de la página 22.)

Nota: Si los códigos de salud de su localidad NO permiten el uso de producto reprocesado, será necesario desechar el producto. Siga las instrucciones del paso anterior, pero drene el producto a un balde para mezcla y deseche la mezcla en forma correcta.

Repita estos pasos para el segundo cilindro refrigerante en el modelo 772.

SIEMPRE OBEDEZCA LOS CÓDIGOS DE SALUD DE SU LOCALIDAD.

Enjuague

Paso 1
Vierta dos galones (7,6 litros) de agua **fría** limpia en la tolva de mezcla. Use los cepillos provistos para tallar la tolva de mezcla, el orificio de entrada de mezcla y la sonda de nivel de mezcla.

Paso 2
Coloque un balde para mezcla debajo del surtidor de la puerta, mueva el interruptor de control a la posición de lavado y levante la palanca de extracción. Drene toda el agua de enjuague del cilindro refrigerante. Cuando el agua de enjuague deje de salir por el surtidor de la puerta, baje la palanca de extracción y mueva el interruptor de control a la posición de apagado (OFF).

Repita este procedimiento hasta que el agua de enjuague que sale del cilindro refrigerante esté **limpia**.

Repita estos pasos para el segundo cilindro refrigerante en el modelo 772.

Limpieza

Paso 1
Prepare un balde con solución desinfectante aprobada a 100 ppm (por ejemplo, 2,5 galones [9,5 litros] de Kay-5® o 2 galones [7,6 litros] de Stera-Sheen®). USE AGUA TIBIA Y SIGA LAS INSTRUCCIONES DEL FABRICANTE.

Paso 2
Vierta la solución limpiadora en la tolva y deje que fluya al cilindro refrigerante.

Paso 3
Mientras la solución fluye al cilindro refrigerante, cepille la mezcla de tolva, el orificio de entrada de mezcla y la sonda de nivel de mezcla.

Paso 4
Mueva el interruptor de control a la posición de lavado. Con esto, la solución limpiadora se agitará en el cilindro refrigerante.

Paso 5
Coloque un balde para mezcla vacío debajo del surtidor de la puerta y levante la palanca de extracción. Drene toda la solución limpiadora. Cuando la solución deje de salir por el surtidor de la puerta, baje la palanca de extracción y mueva el interruptor de control a la posición de apagado (OFF).

Repita los pasos 1 a 5 para el segundo cilindro refrigerante en el modelo 772.

Desarmado

Nota: Si no quita, cepilla y seca al aire estas piezas, se ocasionarán daños a las piezas relacionadas.

Paso 1



ASEGÚRESE DE QUE EL INTERRUPTOR DE CONTROL ESTÉ EN LA POSICIÓN DE APAGADO PARA ELIMINAR LA POSIBILIDAD DE QUE SE MUEVAN LAS PIEZAS.

Paso 2
Quite los tornillos manuales, la puerta del congelador, la junta, el cojinete delantero, la batidora, las cuchillas raspadoras y el eje motor del

cilindro refrigerante. Lleve estas piezas al fregadero para limpiarlas.

Paso 3
Quite la bandeja de goteo trasera del panel delantero.

Nota: Si la bandeja de goteo contiene una cantidad excesiva de mezcla, esto indica que es necesario reemplazar el sello del eje motor o que este sello se lubricó de manera incorrecta.

Repita estos pasos para el segundo cilindro refrigerante en el modelo 772.

Paso 4
Quite la bandeja de goteo delantera y el escudo contra salpicaduras.

Cepillado

Paso 1
Prepare un fregadero con solución limpiadora aprobada (por ejemplo, Kay-5® o Stera-Sheen®). USE AGUA TIBIA Y SIGA LAS INSTRUCCIONES DEL FABRICANTE.

Si utiliza un limpiador aprobado distinto de Kay-5® o Stera-Sheen®, dilúyalo conforme a las instrucciones en la etiqueta. **IMPORTANTE:** Siga las instrucciones en la etiqueta. Una solución DEMASIADO CONCENTRADA puede dañar las piezas. Una solución DEMASIADO SUAVE no limpiará en forma apropiada. Compruebe que todos los cepillos entregados con el congelador estén disponibles para el cepillado.

Paso 2
Quite los sellos de los ejes motores.

Paso 3
Quite las siguientes piezas de las puertas del congelador:

- Juntas
- Cojinetes delanteros
- Boquillas de moldeado
- Válvulas de extracción

Quite todas las juntas tóricas.

Nota: Para quitar las juntas tóricas, sujételas con una toalla desechable. Aplique presión ascendente hasta que la junta tórica salte de la ranura. Con la otra mano, empuje la parte superior de la junta tórica hacia delante. La junta tórica saldrá de la ranura y podrá quitarla con facilidad. Si tiene que quitar más de una junta tórica, siempre quite primero la junta tórica trasera. De esta manera, la junta tórica pasará por encima de las juntas tóricas que están delante, sin caer en las ranuras.

Paso 4
Cepille minuciosamente todas las piezas desarmadas, utilizando la solución limpiadora y comprobando que se eliminen todos los residuos de lubricante y mezcla. Tenga especial cuidado en cepillar los núcleos de las válvulas de extracción de las puertas del congelador. Coloque todas las piezas limpias sobre una superficie limpia y seca para que sequen al aire durante la noche.

Paso 5
Lleve un poco de solución limpiadora al congelador. Use el cepillo de cerdas negras para limpiar los cojinetes de armazón trasero localizados en la parte posterior de los cilindros refrigerantes.

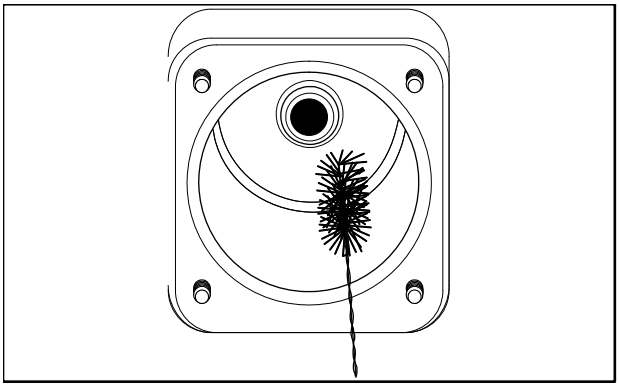

Figura 25

Paso 6
Limpie las superficies exteriores del congelador.

Sección 7 Importante: Lista de comprobación para el operador

Durante la limpieza y desinfección

SIEMPRE OBEDEZCA LOS CÓDIGOS DE SALUD DE SU LOCALIDAD.

Los calendarios de limpieza y desinfección son establecidos por los organismos reguladores federales, estatales y locales, y siempre deben obedecerse. Si la unidad tiene una modalidad de "espera", no deberá utilizarse como reemplazo de los procedimientos y frecuencias apropiado de limpieza y desinfección establecidos por las autoridades de salud. Es importante hacer hincapié en los siguientes puntos durante las operaciones de limpieza y desinfección.

LA LIMPIEZA Y DESINFECCIÓN DEBEN EFECTUARSE TODOS LOS DÍAS.

Identificación y resolución de problemas de recuento bacteriano

☐ 1. Limpie y desinfecte la máquina minuciosamente con regularidad. Esto debe incluir el desarmado y cepillado completo de la unidad.

☐ 2. Use todos los cepillos provistos para lograr una limpieza minuciosa. Los cepillos han sido diseñados especialmente para llegar a todos los conductos de mezcla.

☐ 3. Use el cepillo de cerdas blancas para limpiar el orificio de entrada de mezcla, que se extiende desde la tolva hasta la parte trasera del cilindro refrigerante.

☐ 4. Use el cepillo de cerdas negras para limpiar minuciosamente el cojinete de armazón trasero, localizado en la parte posterior del cilindro refrigerante. Asegúrese de aplicar cantidades abundantes de solución limpiadora al cepillo.

☐ 5. SI LOS CÓDIGOS DE SALUD LOCALES PERMITEN EL USO DE PRODUCTO REPROCESADO, compruebe que la mezcla para producto reprocesado esté almacenada en un recipiente de acero inoxidable desinfectado, con tapa, aprobado por NSF, y que sea utilizada el día siguiente. NO cebe la máquina con producto reprocesado. Al utilizar producto reprocesado, quite la espuma, deséchela y luego mezcle el producto reprocesado con mezcla fresca por partes iguales durante las operaciones del día.

☐ 6. Un día designado de la semana, opere la máquina hasta que la mezcla llegue al nivel más bajo posible y desecha la mezcla después del cierre. De esta manera se interrumpirá el ciclo de producto reprocesado y se reducirá la posibilidad de altos índices de bacterias.

☐ 7. Prepare la solución limpiadora y la solución desinfectante en la forma indicada. Lea detenidamente las instrucciones en la etiqueta y sígalas al pie de la letra. Una solución demasiado fuerte puede dañar las piezas y una solución demasiado débil no limpiará o desinfectará en forma apropiada.

☐ 8. La temperatura de la mezcla en la tolva y la cámara frigorífica debe ser menor que 40 °F (4,4 °C).

Revisiones de mantenimiento regulares

☐ 1. Gire las cuchillas raspadoras para permitir que ambos lados de las cuchillas se desgasten de manera uniforme. Esto ayudará al afilado automático y a mantener la rapidez y eficiencia de la congelación.

☐ 2. Reemplace las cuchillas raspadoras melladas, dañadas o desgastadas.

☐ 3. Antes de instalar la batidora, compruebe que las cuchillas raspadoras estén montadas correctamente en los postes.

☐ 4. Revise el cojinete de armazón trasero en busca de indicios de desgaste (mezcla excesiva en la bandeja de goteo trasera) y compruebe que se haya limpiado correctamente.

☐ 5. Use un destornillador y una toalla de tela para mantener el cojinete de armazón trasero y el receptáculo hembra hexagonal limpios y libres de depósitos de lubricante y mezcla.

☐ 6. Deseche las juntas tóricas y los sellos si están desgastados o rotos o se ajustan con demasiada holgura, e instale juntas tóricas nuevas.

☐ 7. Siga todos los procedimientos de lubricación descritos en la sección “Armado”.

☐ 8. Revise los condensadores en busca de acumulación de suciedad y pelusas. Los condensadores sucios reducen la eficiencia y la capacidad de la máquina. Los condensadores deben limpiarse **cada mes** con un cepillo suave. **Nunca** use destornilladores o instrumentos metálicos para limpiar entre las aletas.
Nota: En el caso de máquinas equipadas con un filtro de aire, será necesario limpiar los filtros con una aspiradora como parte del calendario mensual.

☐ 9. En las unidades enfriadas por agua, revise que las líneas de agua no tengan dobleces o fugas. Los dobleces pueden ocurrir al mover la máquina hacia delante y hacia atrás para tareas de limpieza o mantenimiento. Las líneas de agua deterioradas o agrietadas deben ser reemplazadas únicamente por técnicos autorizados por Taylor.

Almacenamiento invernal

Si el restaurante estará cerrado durante los meses de invierno, es importante observar ciertas precauciones para proteger el congelador, sobre todo si el edificio no tendrá calefacción y estará expuesto a condiciones de congelación.

Desconecte el congelador del suministro eléctrico principal para evitar posibles daños eléctricos.

Desconecte el suministro de agua en los congeladores enfriados por agua. Libere la presión del resorte de la válvula de agua. Use la presión del aire del lado de salida para expulsar los residuos de agua del condensador. **Esto es muy importante.** El incumplimiento de este procedimiento puede provocar daños graves y costosos al sistema de refrigeración.

Un distribuidor de producto Taylor de su localidad puede realizar este servicio.

Envuelva las partes removibles del congelador, como la batidora, las cuchillas, el eje motor y la puerta del congelador. Coloque estas piezas en un lugar seco y protegido. Las molduras y juntas pueden protegerse con una envoltura de papel impermeable. Todas las piezas deben limpiarse minuciosamente para eliminar los residuos de mezcla seca o lubricante, que pueden atraer ratones y otras alimañas.

Sección 8 Guía de identificación y resolución de problemas

PROBLEMA	CAUSA PROBABLE	SOLUCIÓN	PÁGINA
1. No se surte producto con la válvula de extracción abierta y el interruptor de control en la modalidad automática.	a. La puerta del congelador está instalada al revés.	a. Instale la puerta en la forma correcta.	16
	b. Hay mezcla congelada en el orificio de entrada de mezcla.	b. Llame a un técnico de servicio para que ajuste la temperatura de la tolva.	- -
	c. El motor de la batidora está desactivado por un restablecimiento.	c. Restablezca el congelador.	13
	d. La batidora gira en sentido contrario al de las manecillas.	d. Comuníquese con un técnico de servicio para que corrija la rotación al sentido de las manecillas.	- -
	e. La válvula de extracción está conectada en forma incorrecta a la palanca de extracción.	e. El soporte de la válvula de extracción debe estar bien montado en la palanca de extracción.	17
	f. El cortacircuito está apagado o se ha fundido el fusible.	f. Encienda el cortacircuito o reemplace el fusible.	- -
	g. La cantidad de mezcla en la tolva no es la adecuada.	g. Llene la tolva con mezcla.	19
2. El producto está demasiado frío.	a. El control de temperatura está ajustado a un valor demasiado frío.	a. Ajuste la perilla de control de temperatura a un valor más alto.	14
	b. La palanca de extracción no está completamente cerrada.	b. La palanca de extracción debe estar completamente cerrada.	- -
3. El producto parece estar demasiado suave.	a. El control de temperatura está ajustado a un valor demasiado caliente.	a. Ajuste la perilla de control de temperatura a un valor más bajo.	14
	b. No hay espacio de aire suficiente alrededor de la unidad. (Unidades enfriadas por aire.)	b. Permita el flujo adecuado del aire por el condensador.	1
	c. Las cuchillas raspadoras están desgastadas.	c. Reemplace las cuchillas raspadoras con regularidad.	27
	d. Condensador sucio.	d. Limpie el condensador regularmente.	23
	e. Mezcla caducada.	e. Use únicamente mezcla fresca.	- -
	f. La batidora gira en sentido contrario al de las manecillas.	f. Comuníquese con un técnico de servicio para que corrija la rotación al sentido de las manecillas.	- -
	g. Pérdida de agua (unidades enfriadas por agua)	g. Localice la causa de la pérdida de agua y corríjala.	23

PROBLEMA	CAUSA PROBABLE	SOLUCIÓN	PÁGINA
3. El producto parece estar demasiado suave. *(Continuación)*	h. El producto se descompone debido al batido excesivo.	h. Extraiga algo de producto para permitir que entre producto fresco en el cilindro refrigerante.	- -
4. La mezcla en la tolva está demasiado fría.	a. La temperatura está desajustada.	a. Llame a un técnico de servicio para que ajuste la temperatura de la tolva.	- -
5. La mezcla en la tolva está demasiado caliente.	a. La temperatura está desajustada.	a. Llame a un técnico de servicio para que ajuste la temperatura de la tolva.	- -
	b. La tapa de la tolva no está en la posición correcta.	b. Coloque la tapa en su sitio.	19
	c. El interruptor de control está apagado.	c. Mueva el interruptor de control a la posición de modalidad automática.	19
	d. Se colocó mezcla tibia en la tolva.	d. La mezcla añadida a la tolva debe estar a menos de 40 °F (4 °C).	- -
6. El eje motor se atora en el acoplamiento de la caja de engranajes.	a. Esquinas redondeadas en el eje motor, el acoplamiento o ambos.	a. Llame a un técnico de servicio para corregir la causa y reemplazar los componentes necesarios. **No** lubrique el extremo del eje motor.	- -
7. Las paredes del cilindro refrigerante están melladas.	a. Las cuchillas raspadoras no están instaladas en los postes de la batidora. Los postes de la batidora están rotos.	a. Las cuchillas deben ajustar sobre los postes de la batidora. Llame a un técnico de servicio para que repare el conjunto de la batidora.	16
	b. El conjunto de la batidora está torcido.	b. Llame a un técnico de servicio para que repare o reemplace la batidora y para que corrija la causa del problema de mezcla insuficiente en el cilindro refrigerante.	- -
	c. El cojinete delantero falta o está dañado.	c. Instale o reemplace el cojinete delantero.	16
8. Fugas excesivas de mezcla a la bandeja de goteo trasera.	a. El sello del eje motor está desgastado o ausente.	a. Reemplace las piezas regularmente.	27
	b. Lubricación incorrecta del sello del eje motor.	b. Lubrique las piezas de manera correcta.	15
	c. Cojinete de armazón trasero desgastado.	c. Comuníquese con un técnico de servicio para que reemplace el cojinete de armazón trasero.	- -

PROBLEMA	CAUSA PROBABLE	SOLUCIÓN	PÁGINA
8. Fugas excesivas de mezcla a la bandeja de goteo trasera. *(Continuación)*	d. El eje motor gira hacia delante.	d. Llame a un técnico de servicio para corregir el problema.	- -
	e. El sello está instalado al revés en el eje motor.	e. Instale la pieza correctamente.	15
	f. Se utilizó un lubricante incorrecto (por ejemplo, lubricante a base de petróleo).	f. Use el lubricante apropiado (por ejemplo, Taylor Lube).	- -
9. Fugas excesivas de mezcla en el surtidor de la puerta.	a. Juntas tóricas de de la válvula de de extracción desgastadas o faltantes.	a. Reemplace las piezas regularmente.	27
	b. Lubricación incorrecta de las juntas tóricas de la válvula de extracción.	b. Lubrique las piezas de manera correcta.	16
	c. Se utilizó un lubricante incorrecto (por ejemplo, lubricante a base de petróleo).	c. Use el lubricante apropiado (por ejemplo, Taylor Lube).	- -
10. El congelador no funciona cuando el interruptor de control está en la posición AUTO.	a. La unidad está desconectada.	a. Conecte la máquina a una toma eléctrica de pared.	- -
	b. El cortacircuito está apagado o un fusible está fundido.	b. Encienda el cortacircuito o reemplace el fusible.	- -
	c. El motor de la batidora está apagado por restablecimiento.	c. Restablezca el congelador.	13
11. Poco excedente.	a. Cuchillas raspadoras desgastadas.	a. Reemplace las piezas regularmente.	27
	b. El conjunto de alimentación de mezcla no está instalado.	b. Instale el conjunto en el orificio de entrada de mezcla.	19
	c. El producto se descompone debido al batido excesivo.	c. Extraiga algo de producto para permitir que entre producto fresco en el cilindro refrigerante.	- -
12. La puerta del congelador se suelta.	a. Los pernos del congelador están dañados.	a. Llame a un técnico de servicio para reemplazar los pernos.	- -
	b. Los tornillos manuales están dañados.	b. Reemplace los tornillos manuales.	- -
	c. Los orificios de la puerta del congelador se han agrandado.	c. Reemplace la puerta.	- -
	d. Los tornillos manuales no están apretados.	d. Apriete los tornillos manuales de manera uniforme, en cruz.	16
	e. El conjunto de la batidora roza contra la parte trasera de la puerta.	e. Llame a un técnico de servicio para corregir el problema.	- -

Sección 9 Calendario de reemplazo de piezas

DESCRIPCIÓN DE LA PIEZA	CADA 3 MESES	CADA 4 MESES	CADA 6 MESES	CADA AÑO
Cuchilla raspadora		X		
Sello del eje motor	X			
Junta tórica del eje motor	X			
Junta de la puerta del congelador	X			
Cojinete delantero	X			
Junta tórica de la válvula de extracción	X			
Cepillo de cerdas blancas, 3” x 7”			Inspeccione y reemplace si es necesario	Mínimo
Cepillo de cerdas blancas, 9/16” x 38”			Inspeccione y reemplace si es necesario	Mínimo
Cepillo de cerdas blancas, 1-1/2” x 2”			Inspeccione y reemplace si es necesario	Mínimo
Cepillo de cerdas negras, 1” x 2”			Inspeccione y reemplace si es necesario	Mínimo
Cepillo doble			Inspeccione y reemplace si es necesario	Mínimo

Sección 10 Explicación de la garantía

Piezas de clase 103

La garantía de las piezas de clase 103 del equipo nuevo es de un año a partir de la fecha de instalación original de la unidad, con una garantía de tres meses de reemplazo de piezas.

Piezas de clase 212

La garantía de las piezas de clase 212 del equipo nuevo es de dos años a partir de la fecha de instalación original de la unidad, con una garantía de 12 meses de reemplazo de piezas.

Piezas de clase 512

La garantía de las piezas de clase 512 del equipo nuevo es de cinco años a partir de la fecha de instalación original de la unidad, con una garantía de 12 meses de reemplazo de piezas.

Piezas de clase 000

Las piezas de clase 000 se consideran piezas de desgaste y no tienen garantía.

Piezas de clase ***

Consulte la explicación de la garantía en el reverso de la tarjeta de garantía.

ATENCIÓN: La garantía sólo tendrá validez si las piezas son autorizadas por Taylor, se compran a un distribuidor autorizado de Taylor Distributor, y el trabajo de mantenimiento o reparación es realizado por un técnico de servicio autorizado por Taylor.

Taylor se reserva el derecho de rechazar reclamaciones de garantía de equipos o piezas si se instalaron piezas o refrigerante no autorizados en la máquina, si se realizaron modificaciones al sistema no recomendadas por la fábrica o si se determina que la avería fue causada por negligencia o abuso.